ՊԱՏՎԻՐԱՏՈՒ՝ ԱՄԱՍԻԱՅԻ ՀԱՄԱՅՆՔԱՊԵՏԱՐԱՆ

«ԱՔԱՐԱ» ՍՊԸ

ՀՀ ՇԻՐԱԿԻ ՄԱՐԶ ԱՄԱՍԻԱ ՀԱՄԱՅՆՔԻ ԳՏԱՇԵՆ ԲՆԱԿԱՎԱՅՐԻԴՊՐՈՑԻՑ ՄԻՆՉԵՎ Տ-7-8/Տ-7-37/-ԳՏԱՇԵՆ-ԿԱՄԽՈՒՏ-/Տ-7-37/ՄԱՐԶԱՅԻՆ ՆՇԱՆԱԿՈՒԹՅԱՆ ԱՎՏՈԳԱՆԱՊԱՐՀ ՏԱՆՈՂ ՀԱՄԱՅՆՔԱՅԻՆ ՆՇԱՆԱԿՈՒԹՅԱՆ ՀԱՏՎԱԾԻ /0.35կմ/

ԱՇԽԱՏԱՆՔԱՅԻՆ ՆԱԽԱԳԻԾ

"ԱՔԱՐԱ" ՍՊԸ

Տնօրեն՝ ----------Ա. Հովհաննիսյան

Լիցենզիա ՔՊԼ - 000839

Պատվեր՝ 038/25

Համաձայնեցված է՝

ԱՄԱՍԻԱ ՀԱՄԱՅՆՔԻ ՂԵԿԱՎԱՐ՝

Ջ. Հարությունյան

Գյումրի 2025թ.

Հավելված N 1
« » 2025 թ. կնքված
ՇՄԱՀ-ԳՀԽԾՁԲ-25/23 ծածկագրով պայմանագրի

ՏԵԽՆԻԿԱԿԱՆ ԲՆՈՒԹԱԳԻՐ - ԳՆՄԱՆ ԺԱՄԱՆԱԿԱՑՈՒՅՑ*

ՏԵԽՆԻԿԱԿԱՆ ԲՆՈՒԹԱԳԻՐ
1-ին չափաբաժին

ՀՀ ՇԻՐԱԿԻ ՄԱՐԶԻ ԱՄԱՍԻԱ ՀԱՄԱՅՆՔԻ ԳՏԱՇԵՆ ԲՆԱԿԱՎԱՅՐԻ ԴՊՐՈՑԻՑ ՄԻՆՉԵՎ S-7-8, /S-7-37/-ԳՏԱՇԵՆ-ԿԱՄԽՈՒՏ-/S-7-37/ ՄԱՐԶԱՅԻՆ ՆՇԱՆԱԿՈՒԹՅԱՆ ԱՎՏՈՃԱՆԱՊԱՐՀ ՏԱՆՈՂ ՀԱՄԱՅՆՔԱՅԻՆ ՆՇԱՆԱԿՈՒԹՅԱՆ ՀԱՏՎԱԾԻ (0,35ԿՄ) ՆԱԽԱԳԾԱՆԱԽԱՀԱՇՎԱՅԻՆ ՓԱՍՏԱԹՂԹԵՐԻ **ԿԱԶՄՈՒՄ**	
Ծրագրի անվանումը	**300 դպրոց ծրագրի շրջանակում դեպի դպրոց տանող ճանապարհների հիմնանորոգում**
Պատվիրատու	**ՀՀ Շիրակի մարզի Ամասիա համայնքապետարան**
Աշխատանքների անվանումը	**ՀՀ Շիրակի մարզի Ամասիա համայնքի** Գտաշեն բնակավայրի դպրոցից մինչև S-7-8, /S-7-37/-Գտաշեն-Կամխուտ-/S-7-37/ մարզային նշանակության ավտոճանապարհ տանող համայնքային նշանակության հատվածի (0,35կմ) նախագծանախահաշվային փաստաթղթերի կազմում
Ճանապարհի անվանումը	**ՀՀ Շիրակի մարզի Ամասիա համայնքի** S-7-8, /S-7-37/-Գտաշեն-Կամխուտ-/S-7-37/ մարզային նշանակության ավտոճանապարհ տանող համայնքային նշանակության հատված
Երկարություն	0.35 կմ /ըստ ներկայացված նախագծի/
Աշխատանքի տեսակը	Հիմնանորոգում
Նախագծման փուլը	Աշխատանքային նախագիծ
Ճանապարհի կարգը	Ցածր ինտենսիվության
Ճանապարհայ ին պատվածք	-միաշերտ ասֆալտաբետոն ըստ համապատասխան կոնստրուկցիայի -Իջատեղերը համապատասխան երթևեկելի մասին՝ ըստ համապատասխան կոնստրուկցիայի, ոչ պակաս 7 գծմ երկարության
Մայթեր	-3սմ հաստ. ասֆալտաբետոն, ըստ համապատասխան կոնստրուկցիայի, - Եզրաքարերը բազալտե՝ 30x15 սմ չափ. - Եզրաշարերը բետոնե՝ 20x10 սմ չափ. - Մուտքերը միաշերտ ասֆալտաբետոն, , ըստ համապատասխան

	կոնստրուկցիայի,
Ջրահեռացում	Բետոնյա կիսախողովակներով
Ընդհանուր դրույթներ	• Նախագծանախահաշվային փաստաթղթերը կազմել ՀՀՇՆ IV-11.05.02-99 Հայաստանի Հանրապետության ավտոմոբիլային ճանապարհների շինարարական նորմերի պահանջներին համապատասխան: Նախահաշիվը կազմել ՀՀ կառավարության 23.06.2011թ.-ի թիվ 879-Ն որոշմամբ սահմանված կարգի համապատասխան: **Ներկայացվում է նաև** ա. ծավալաթերթ-նախահաշիվ ըստ աշխատանքների նախահաշվային բաժինների կշիռների վերաբերյալ՝ աշխատանքների ընդհանուր նախահաշվային արժեքի նկատմամբ: բ. համապատասխան սարքերի և սարքավորումների տեխնիկական բնութագրերը, ապրանքային նշանները, ֆիրմային անվանումները, մակնիշները, արտադրողները և երաշխիքային ժամկետները: • Նախագծանախահաշվային փաստաթղթերը պետք է կազմվեն և ներկայացվեն հայերեն լեզվով (նախահաշիվը՝ նաև ռուսերեն), 4 թղթային օրինակով / 3 օրինակ գունավոր/ և մեկ էլեկտրոնային տարբերակով: • Նախագծանախահաշվային փաստաթղթերը պետք է պատրաստված լինեն համակարգչային համապատասխան ծրագրերի կիրառման միջոցով, լինեն ընթեռնելի:
Հիմնական պարտականություններ և պահանջներ	***Հիմնական պարտականություններ՝*** 1. Ինժեներաերկրաբանական հետազննման աշխատանքների իրականացում, 2. նախագծա-նախահաշվային փաստաթղթերի մշակում, 3. Ճանապարհի հիմնանորոգման սահմաններում գտնվող ստորգետնյա և վերգետնյա ինժեներական բոլոր կոմունիկացիաների ուսումնասիրություն, անհրաժեշտ տեխնիկական պայմանների ձեռքբերում կոմունիկացիաները շահագործող ընկերություններից: Իսկ ծրագրի իրականացմանը խոչընդոտ հանդիսացող ոչ բարվոք տեխնիկական վիճակում գտնվող ինժեներական կոմունիկացիաների դեպքում տալ նախագծային լուծում՝պատվիրատուի հետ համաձայնեցնելուց հետո: 4.Շինարարական աշխատանքները սկսելուց առաջ, հանձնման-ընդունման ակտի միջոցով կապալառու կազմակերպությանը հանձնել հիմնանորոգվող տեղամասը՝ տեղանքին ամրակցող նշաններով և բարձրությունների հենանիշերով: ***Հետազննման վերաբերյալ պահանջներ՝*** • Հետազննումն իրականացնել ՀՀՇՆ I-2.01-99 նորմերին համապատասխան և նախագծային փաստաթղթերը մշակելու անհրաժեշտ ծավալով, երկրաբանական հետախուզական և հորատման աշխատանքներ իրականացնել 300մ հեռավորության վրա , բայց ոչ պակաս 2 հատ, և 2մ-ից ոչ պակաս խորությամբ • հետազննման ընթացքում իրականացնել հիմնանորոգվող տեղամասի առկա վիճակի տեսանկարահանում: ***Նախագծի նկատմամբ պահանջներ***

- Նախագծային փաստաթղթերը պետք է համապատասխանեն ՀՀ պետական ստանդարտներին, հրահանգներին, նորմերին և ԳՈՍՏ-ի պահանջներին:
- Նախագծի մեջ պետք է նախատեսել առնվազն հետևյալ աշխատանքները՝

✓ *հողային պաստառի վերականգնում,*

✓ *ճանապարհային և մայթերի պատվածքի և հենապատերի վերականգնում / վերակառուցում/ (ըստ անհրաժեշտության),*

✓ *ջրահեռացման համակարգը՝ մակերևութային*

✓ *ճանապարհի կահավորում,*

✓ *անվտանգության տարրերի իրականացում:*

Նախագծի կազմի նկատմամբ պահանջներ՝

- Նախագծանախահաշվային փաստաթղթերը պետք է կազմվեն համաձայն 2017թսեպտեմբերի 11-ի թ. 128Ն հրամանով սահմանված պահանջներին և ներառեն ոչ պակաս քան ստորև նշվածը՝

✓ *բացատրագիր (որն իր մեջ կներառի հիմնանորոգվող տեղամասի վիճակի, հետազննման արդյունքների՝ այդ թվում նաև գոյություն ունեցող ճանապարհային պատվածքի շերտի հաստության , գոյություն ունեցող ճանապարհային պատվածքի շերտի հաստության հիմնատակի գրունտների վիճակի հետազոտությունների վերաբերյալ և նախատեսվող աշխատանքների վերաբերյալ, տարածաշրջանի քարտեզ՝ նշելով այն հատվածը, որտեղ իրականացվելու են շինարարական աշխատանքներ, նախատեսվող աշխատանքների իրականացման համար պահանջվող մեքենամեխանիզմների և ինժեներատեխնիկական մասնագիտական խմբի կազմերը), Միջանկյալ համաձայնեցում պատվիրատուի հետ, 20 օրվա ընթացքում*

✓ *ինժեներաերկրաբանական եզրակացություն (որն իր մեջ կներառի տեղեկատվություն՝ կլիմայի, ռելիեֆի, շրջանի սեյսմիկ և բնահողերի սեյսմիկ հատկությունների, բնահողերի տեսակները ըստ փխրեցման կարգի, ջրաբանությունը և ջրաերկրաբանությունը, տեղական ինքնակառավարման մարմնի ղեկավարի հետ համաձայնեցված պահուստի, լցակույտի և շինարարական աղբի տեղերի, օգտագործվող հանքանյութերի հանքերի տեղերի վերաբերյալ),*

✓ *հիմնանորոգվող տեղամասի ինժեներաերկրաբանական լայնական և երկայնական կտրվածքներ հորիզոնական նշահարման հատակագծով*

✓ *Գեոդեզիական հանույթում պետք է արտահայտված լինեն ճանապարհին կից շենքերի եզրագծերը բարձրանիշերը, մուտքերի բարձրանիշերը, դիտահորերը և դրանց բարձրանիշերը, խաչմերուկի լծորդումները : Լծորդումները իրականցնել 5-10մ երկարությամբ:*

✓ *գծագրեր (որոնք կներառեն՝ տախեոմետրական հանույթի հատակագիծը, ճանապարհի երկայնական կտրվածքը, կահավորման և ջրահեռացման հատակագիծը, լայնական կտրվածքներ՝ յուրաքանչյուրը 20մ հեռավորության վրա, սակայն հաշվի առնելով տեղանքի իրադրությունը նշված հեռավորությունը կարող է փոփոխվել, ճանապարհային պատվածքի կոնստրուկցիայի գծագրեր՝ բոլոր տիպերի համար կախված հարակից տարրերից),*

✓ *նախատեսվող արհեստական կառուցվածքների գծագրեր (որոնք կներառեն ծավալների մասնագրերը),*

✓ *տիպային գծագրեր (որոնք կներառեն՝ նախագծում ընդգրկվող կառուցվածքների, նախատեվող աշխատանքների և երթևեկության կազմակերպման սխեմաներ և այլն),*

✓ *ամփոփագրեր (որոնք կներառեն հողային աշխատանքների՝ ըստ գրունտների կարգի, դրանց մշակման, տեղափոխման մեխանիզմների և աշխատանքի տեսակի, երթևեկելի մասի նորոգման՝ ըստ ծածկի*

կոնստրուկտիվ առանձին շերտերի և աշխատանքի տեսակի, կահավորման՝ ըստ աշխատանքի տեսակի, արհեստական կառուցվածքների՝ ըստ աշխատանքի տեսակի, անվտանգության տարրերի՝ ըստ աշխատանքի տեսակի ամփոփագրեր),

- ✓ *համահավաք ամփոփագրեր*
- ✓ *նախահաշվի հիման վրա կազմված ծավալաթերթ-նախահաշիվ, որի յուրաքանչյուր աշխատանքի միավորի արժեքը կներառի ՀՀ քաղաքաշինական նորմատիվ փաստաթղթերով սահմանված բոլոր ծախսերը, շահույթը, ինչպես նաև բոլոր տուրքերը, վճարները և հարկերը՝ առանց նախատեսված վերադարձի գումարի, կնքված և ստորագրված նախագծողի կողմից (այդ թվում հաշվի առնել չնախատեսված աշխատանքների և ծախսերի 50%),*
- ✓ *նախահաշիվ (որն իր մեջ կներառի ամփոփ, օբյեկտային և տեղային նախահաշիվներ)*
- ✓ *նկատի ունենալ ,որ Շիրակի մարզում փակվել է միակ ավազակոպիճ արտադրող ձեռնարկությունը և անհրաժեշտություն է զգացվում այն տեղափոխել մեծ հեռավորությունից և այլ մարզերից , ապա նշել հանքավայրի տեղը և հաշվառել տեղափոխության թանկացումը*
- ✓ *նախագծման ընթացքում հորիզոնական հատակագծերում վերականգնվող փողոցի , սկզբնամասի ու վերջնամասի, միջանկյալ հարող /փողոցներ, նրբանցքներ, փակուղիներ և այլն/ իջատեղերի անվանումները պարտադիր նշել:*
- ✓ *փողոցների նախագծման ընթացքում հանդիպում են նախագծման նորմերին ու կանոններին ոչ համապատասխան խոչընդոտներ /ապօրինի շինություններ, ժամանակավոր կառույցներ, լուսավորության հենասյուներ, ծառեր, և ոչ նորմատիվային խորության մալուխներ և այլ գծեր/: Հարցը ներկայացնել պատվիրատուին և համաձայնեցնելուց հետո նախագծման նորմերի և կանոնների շեղման վերացումը ընդգրկել նախագծա- նախահաշվային փաստաթղթերի մեջ:*

Համաձայնեցումներ՝

- քաղաքաշինական փորձաքննության եզրակացությունը պետք է լինի դրական,
- նախագծային փաստաթղթերը համաձայնեցնել ՀՀ ոստիկանության «Ճանապարհային ոստիկանություն» ծառայության հետ,
- համայնքների վարչական սահմաններում առաջարկվող նախագծային լուծումները համաձայնեցնել տեղական ինքնակառավարման մարմինների ղեկավարների հետ,
- տեղական ինքնակառավարման մարմինների ղեկավարների հետ համաձայնեցնել պահուստի, լցակույտի և շինարարական աղբի տեղերը,
- կոմունիկացիաների (ջրագծի, գազատարի, կապի մալուխի և այլն) տեղափոխում նախատեսելու դեպքում նախագիծը համաձայնեցնել իրավասու շահագրգիռ մարմինների հետ, տալով գրավոր համաձայնություն, հաստատված կազմակերպության կնիքով:

Նորմատիվայի ն պահանջներ

1. ինժեներական և ինժեներաերկրաբանական հետազննումն իրականացնել ՀՀՇՆ 1-2.01-99 շին նորմերով և ГОСТ 32836-2014 և ГОСТ 33179-2014, ГОСТ 32868-2014 ստանդարտներին համապատասխան
2. Տեղագրագեոդեզիական հետազննումն իրականացնել ГОСТ 32869-2014 ստանդարտին համապատասխան
3. Նախագծանախահաշվային փաստաթղթերը կազմել ՀՀՇՆ IV-11.05-

	99, ՇՆուԿ 2.05.03-84 <Կամուրջներ և խողովակներ> շինարարական նորմերով, ՄՄ ՏԿ 014-2011 մաքսային միության տեխնիկական կանոնակարգով : Հայաստանի Հանրապետության ավտոմոբիլային ճանապարհների շինարարական նորմերի պահանջներին համապատասխան, ՀՀ քաղաքաշինության կոմիտեի նախագահի 2020թ. Դեկտեմբերի 29-ի թ. 105Ն հրամանի մեթոդական ուղեցույցներով: 4. Նախահաշիվը կազմել ՀՀ կառավարության 23.06.2011թ.-ի թիվ 879-Ն որոշմամբ սահմանված կարգի համապատասխան: 5. Նախագծային փաստաթղթերը կազմել համաձայն ГОСТ 21.701-2013, ГОСТ 21.101-97, և ГОСТ 21.501-93 կանոնների համաձայն և ՀՀ-ում գործող գերատեսչական այլ նորմատիվային փաստաթղթերի հիման վրա

Աշխատանքի կատարման ժամկետը

սկիզբը	***ավարտը***
Պայմանագիրը ուժի մեջ մտնելուց հետո	նախագծանախահաշվային փաստաթղթերի կազմման աշխատանքների ավարտը՝ 60 (վաթսուն) օր, հաշված պայմանագրով նախատեսված աշխատանքների մեկնարկի օրվանից

PM98-BE92-7AC4-371D

Փաստաթղթի վավերականության ստուգումն ու էլեկտրոնային բնօրինակի ներբեռնումը հնարավոր է իրականացնել https://verify.e-gov.am կայքում:

ՀԱՅԱՍՏԱՆԻ ՀԱՆՐԱՊԵՏՈՒԹՅՈՒՆ
ՇԻՐԱԿԻ ՄԱՐԶ
ԱՄԱՍԻԱ ՀԱՄԱՅՆՔ
ՆԱԽԱԳԾՄԱՆ ԹՈՒՅԼՏՎՈՒԹՅՈՒՆ
(ՃԱՐՏԱՐԱՊԵՏԱՀԱՏԱԿԱԳԾԱՅԻՆ ԱՌԱՋԱԴՐԱՆՔ)

N ՆԹ-10692-25 24.11.2025թ.

Օբյեկտ **Վերակառուցում, ՀՀ Շիրակի մարզի Ամասիա համայնքի Գտաշեն բնակավայրի դպրոցից մինչև S-7-8, /S-7- 37/-Գտաշեն-Կամխուտ-/S-7-37/ մարզային նշանակության ավտոճանապարհ տանող համայնքային նշանակության հատվածի (0,35կմ) վերակառուցում,**

(օբյեկտի անվանումը, կառուցում, վերակառուցում, ուժեղացում վերականգնում, գործառնական նշանակության փոփոխություն)

Ճանապարհ 0.35 կմ

(հակիրճ բնորոշումը, հզորությունը)

ռիսկայնության աստիճանը՝ III նախագծային փաստաթղթերի մշակման համար:

(ռիսկայնության աստիճանը (կատեգորիան) նախագծման փուլերը և այլն)

Գտնվելու վայրը **ՀՀ Շիրակի մարզ՝ Ամասիա համայնքի Գտաշեն բնակավայրում,**

(մարզի, համայնքի, փողոցի անվանումները, շենքի համարը, հողամասի ծածկագիրը)

Կառուցապատող **«ՀԱՅԱՍՏԱՆԻ ՀԱՆՐԱՊԵՏՈՒԹՅԱՆ ՇԻՐԱԿԻ ՄԱՐԶԻ ԱՄԱՍԻԱՅԻ ՀԱՄԱՅՆՔԱՊԵՏԱՐԱՆԻ ԱՇԽԱՏԱԿԱԶՄ»**

(կազմակերպության անվանումը, գտնվելու վայրը, ֆիզիկական անձի անունը, ազգանունը, բնակության վայրը, հեռախոսահամարը, էլեկտրոնային հասցեն)

Առաջադրանքի տրամադրման հիմքը՝ **ԱՆՇԱՐԺ ԳՈՒՅՔԻ ՆԿԱՏՄԱՄԲ ԻՐԱՎՈՒՆՔՆԵՐԻ ՊԵՏԱԿԱՆ ԳՐԱՆՑՄԱՆ ՎԿԱՅԱԿԱՆ՝**

(կառուցապատման նպատակով ՀՀ օրենսդրությամբ սահմանված կարգով հողամասի տրամադրման, անշարժ գույքի փոփոխման իրավունքը հաստատող անհրաժեշտ փաստաթղթերը)

Առաջադրանքի գործողության ժամկետը **մինչև 24.11.2026թ.**

(N 1 հավելվածի 32-րդ կետին համապատասխան)

ՆԱԽԱԳԾՎՈՂ ՀՈՂԱՄԱՍԻ ԲՆՈՒԹԱԳԻՐԸ

(աստղանիշով (*) նշված դրույթների գրաֆիկական արտացոլումը տրամադրվում է կից ներկայացվող ամփոփ սխեմայով՝ Մ 1:500)

1. Հողամասը գտնվում է

(հողամասի դիրքը քաղաքաշինական միջավայրում, դրա նպատակային և գործառնական նշանակությունը)

2. (*) Հողամասի չափսերը

(հողամասի սահմանները՝ կոորդինատային նշահարմամբ, մակերեսը(հա))

3. Հողամասի առկա վիճակը

(ռելիեֆի բնութագիրը, շենքերի (այդ թվում՝ քանդման ենթակա) առկայությունը, (օգտագործումը, նշանակությունը, հարկայնությունը, շինարարական նյութերը և այլն), կանաչապատումը, բարեկարգումը և այլն)

4. (*) Տրանսպորտային պայմանները

(Ճանապարհների առկայությունը, երկաթուղային տրանսպորտի մոտեցումները և այլն)

5. (*) Ինժեներական ցանցեր և սարքավորումներ (ջրամատակարարման, կոյուղու, գազամատակարարման, տաք ջրի մատակարարման, էլեկտրամատակարարման, էլեկտրոնային հաղորդակցության համակարգեր)

(Նախագծվող հողամասով կամ կից տարածքով անցնող ինժեներական ենթակառուցվածքները, այդ թվում՝ ստորգետնյա)

6. (*) Կից հողամասեր

(կից հողօգտագործումների անվանումը և դրանց սահմանները՝ համաձայն ներկայացված սխեմայի)

7. Բնության հատուկ պահպանվող և (կամ) պատմամշակութային հուշարձանների տարածքներ (պահպանական գոտիներ)

(հուշարձանի անվանումը)

8. (*) Հատակագծային սահմանափակումներ

(տեղանքում գործող արտադրական, պաշտպանվող օբյեկտների, ինժեներաարանսպորտային ենթակառուցվածքների և այլ օբյեկտների նկատմամբ սահմանափակումները, այդ թվում՝ սերվիտուտները)

Ն Ա Խ Ա Գ Ծ Ա Յ Ի Ն Պ Ա Հ Ա Ն Ջ Ն Ե Ր Ը

(աստղանիշով (*) նշված դրույթների գրաֆիկական արտացոլումը տրամադրվում է կից ներկայացվող ամփոփ սխեմայով՝ Մ 1:500)

9. Ճարտարապետահատակագծային պահանջներ

(ելնելով Հայաստանի Հանրապետության օրենսդրության և նորմատիվատեխնիկական փաստաթղթերի պահանջներից, առկա քաղաքաշինական ծրագրային փաստաթղթերի դրույթներից կամ դրանց բացակայության դեպքում՝ կազմավորված (կազմավորվող) քաղաքաշինական միջավայրի պայմաններից, առաջարկություններ ճակատների ձևավորման, տանիքների, արտաքին դռների, պատուհանների համամասնությունների և գունային լուծումների վերաբերյալ)

9.1.(*) օբյեկտի հեռավորությունը կարմիր գծից (մետր)

9.2.(*) հեռավորությունը հարևան հողակտորներից (օբյեկտներից) (մետր)

9.3.(*) թույլատրելի բարձրությունը (մետր)

սահմանային հարկայնության բարձրությունը գերազանցող շենքերի և շինությունների նախագծման դեպքում՝ ՀՀՇՆ II-6.02-2006 «Սեյսմակայուն շինարարություն. Նախագծման նորմեր» շինարարական նորմերով սահմանված պահանջների ապահովման (հատուկ հաշվարկային մեթոդներ, սեյսմակայունության բարձրացման միջոցառումներ և այլն)

9.4. կառուցապատման խտության գործակիցը (կառույցի, (կառույցների) ընդհանուր մակերեսի հարաբերությունը հողամասի մակերեսին)

9.5. կառուցապատման տոկոսը (կառուցապատվող (անջրանցիկ) տարածքի հարաբերությունը հողամասի տարածքին՝ տոկոսներով) (%)

9.6 կանաչապատման տոկոսը (կանաչապատ տարածքի հարաբերությունը հողամասի մակերեսին՝ տոկոսներով՝ (%))

9.7 այլ պահանջներ

10. Հողամասում գտնվող շենքերի ու շինությունների քանդման կամ տեղափոխման (ապամոնտաժման) պայմանները և աշխատանքների հերթականությունը

11. Ստորգետնյա, կիսանկուղի և առաջին հարկերի տարածքների օգտագործման պայմանները

12. (*) Ինժեներական ցանցեր և սարքավորումներ

12.1 (*) ջրամատակարարում կոյուղի, տաք ջրի մատակարարում

(համաձայն մատակարարող կազմակերպության տեխնիկական պայմանների)

12.2 (*) Էլեկտրամատակարարում

(համաձայն մատակարարող կազմակերպության տեխնիկական պայմանների)

12.3. (*) գազամատակարարում

(համաձայն մատակարարող կազմակերպության տեխնիկական պայմանների)

12.4. (*) էլեկտրոնային հաղորդակցություն մալուխատար կոյուղու (ներառյալ դիտահորը) տեղադիրքը

(համաձայն N 1 հավելվածի 57-րդ կետի 2-րդ ենթակետով սահմանված ելակետային տվյալների)

12.5. թույլ հոսանքներ

12.6. աղբահանություն

13. Տարածքի ինժեներական նախապատրաստում

(ռելիեֆի կազմակերպման, ջրահեռացման, ինժեներական պաշտպանության միջոցառումները)

14. Բարեկարգում

(լանդշաֆտային պլանավորման վերաբերյալ պահանջները, կանաչապատում, ճարտարապետական փոքր ձևեր, ցանկապատում, գովազդ և այլն)

15. Շինարարական նյութեր

(շինարարական նյութերի օգտագործման առաջարկությունները տանիքների, ճակատների լուծումների, արտաքին դռների, պատուհանների վերաբերյալ)

16. Պաշտպանական կառույցներ

(արտակարգ իրավիճակներում մարդկանց և օբյեկտների պաշտպանության միջոցառումները)

17. Հակահրդեհային պահանջներներ

(հակահրդեհային անվտանգության ապահովման միջոցառումները)

18. Հաշմանդամների և բնակչության սակավաշարժ խմբերի պաշտպանության միջոցառումներ

19. Շրջակա միջավայրի պահպանում

(շրջակա միջավայրը վտանգավոր ազդեցությունից բացառելու միջոցառումները)

20. Շինարարության կազմակերպում

(առաջարկություններ շինարարության հետ կապված անբարենպաստ ազդեցության բացառման, քաղաքային տնտեսության և տրանսպորտի անխափան աշխատանքի ապահովման վերաբերյալ)

21. Առաջադրանքի գործողության ժամկետը և նախագծի մշակման փուլերը

Մինչև 24.11.2026թ.,

(նշվում են առաջադրանքի գործողության ժամկետը և նախագծի մշակման փուլերը)

ԼՐԱՑՈՒՑԻՉ ՊԱՅՄԱՆՆԵՐԸ

22. Նախագծային փաստաթղթերի փորձաքննությանը ներկայացվող պահանջներ

(Հայաստանի Հանրապետության օրենսդրությամբ սահմանված փորձաքննության տեսակը կամ նախագծողի երաշխավորագիրը՝ հղում կատարելով համապատասխան իրավական ակտին)

23. Միջանկյալ համաձայնեցում

(իրավասու մարմնի կամ Հայաստանի Հանրապետության օրենսդրությամբ նախատեսված դեպքերում շահագրգիռ մարմինների հետ էսքիզային նախագծի նախնական համաձայնեցում, նշվում է նաև առաջադրանքի փոփոխման հնարավորությունը՝ N 1 հավելվածի 87-րդ կետով նախատեսված դեպքում)

24. Հասարակական քննարկումներ

(Հայաստանի Հանրապետության օրենսդրությամբ սահմանված դեպքում և կարգով)

25. Համաձայնեցումների կամ Մասնագիտական եզրակացությունների ստացում

(նշվում են տվյալ օբյեկտի համաձայնեցման օրենքով սահմանված պահանջները՝ հուշարձանների ու բնության պահպանության և այլ լիազորված մարմինների հետ, ինչպես նաև N 1 նավելվածի 56-րդ կետով սահմանված դեպքերում՝ ինժեներական ենթակառուցվածքի սեփականատիրոջ (օգտահործողի) հետ)

26. Փոստային բաժանորդային պահարանների տեղադրում

(նշվում են տվյալ օբյեկտի համաձայնեցման օրենքով սահմանված պահանջները՝ հուշարձանների ու բնության պահպանության և այլ լիազորված մարմինների հետ, ինչպես նաև N 1 նավելվածի 56-րդ կետով սահմանված դեպքերում՝ ինժեներական ենթակառուցվածքի սեփականատիրոջ (օգտահործողի) հետ)

27. Քաղաքաշինական կանոնադրությամբ ամրագրված լրացուցիչ պայմաններ

28. Այլ պայմաններ

ՀԱՅԱՍՏԱՆԻ ՀԱՆՐԱՊԵՏՈՒԹՅԱՆ ԱՄԱՍԻԱ ՀԱՄԱՅՆՔԻ ՂԵԿԱՎԱՐ՝

ՋԵՄՄԱ ՀԱՐՈՒԹՅՈՒՆՅԱՆ

(ստորագրությունը, անունը, ազգանունը)

24.11.2025

ՀԱՎԱՍՏՎԱԾ Է ԷԼԵԿՏՐՈՆԱՅԻՆ ՍՏՈՐԱԳՐՈՒԹՅԱՄԲ

ՀԱՅԱՍՏԱՆԻ ՀԱՆՐԱՊԵՏՈՒԹՅՈՒՆ
ՇԻՐԱԿԻ ՄԱՐԶ
ԱՄԱՍԻԱՅԻ ՀԱՄԱՅՆՔԱՊԵՏԱՐԱՆ

Հայաստանի Հանրապետության Շիրակի
մարզի Ամասիա համայնք,
ՀՀ, Շիրակի մարզ, գ. Ամասիա, 26 փող. 19 շենք,
Հեռ. (0246) 22925, service.amasia@gmail.com

N **3024**
24 նոյեմբեր 2025 թ.

ՏԵՂԵԿԱՆՔ

Տրվում է այն մասին, որ ՀՀ Շիրակի մարզի Ամասիա համայնքի Գտաշեն բնակավայրի դպրոցից մինչև S-7-8,/S-7-37/- Գտաշեն- Կամխուտ-/S-7-37/ մարզային նշանակության ավտոճանապարհ տանող համայնքային նշանակության հատվածի (0,35կմ)վերակառուցման աշխատանքներից առաջացած շինարարական աղբը տեղափոխել 5կմ հեռավորության վրա:

Տրվում է ներկայացնել ըստ պահանջի:

Համայնքի ղեկավար՝ **ՋԵՄՄԱ ՀԱՐՈՒԹՅՈՒՆՅԱՆ**

«ՀԱՅՐ ԵՎ ՈՐԴԻ ՏԻՏԻԶՅԱՆՆԵՐ» Ս Պ Ը

ԻՆԺԵՆԵՐԱԵՐԿՐԱԲԱՆԱԿԱՆ ՈՒՍՈՒՄՆԱՍԻՐՈՒԹՅՈՒՆՆԵՐԻ ՀԱՇՎԵՏՎՈՒԹՅՈՒՆ

ՀՀ ՇԻՐԱԿԻ ՄԱՐԶԻ ԱՄԱՍԻԱ ՀԱՄԱՅՆՔԻ ԳՏԱՇԵՆ ԲՆԱԿԱՎԱՅՐԻ ԴՊՐՈՑԻՑ ՄԻՆՉԵՎ

S-7-8,/S-7-37/-ԳՏԱՇԵՆ-ԿԱՄԽՈՒՏ-/S-7-37/ԱՎՏՈՃԱՆԱՊԱՐՀԻ

ՀԻՄՆԱՆՈՐՈԳՄԱՆ ԱՇԽԱՏԱՆՔՆԵՐ

Լիցենզիա ՔՊԼ 000804, 1-ին դաս

Տնօրեն՝ Հ. Տիտիզյան

Երևան 2025թ

Բացատրական մաս

Համաձայն ՀՀ Շիրակի մարզի Ամասիա համայնքապետարանի հետ կնքված պամանագրի և համապատասխան առաջադրանքի 2025 թվականի նոյեմբեր ամսին կատարվել են, ինժեներա-երկրաբանական ուսումնասիրություններ ՀՀ Շիրակի մարզի Ամասիա համայնքի Գտաշեն բնակավայրի դպրոցից մինչև S-7-8,/S-7-37/-Գտաշեն-Կամխուտ-/տ-7-37/ավտոճանապարհի հիմնանորոգման աշխատանքների համար: Աշխատանքների իրականացման նպատակն է համաձայն Հայաստանի Հանրապետության նորմատիվա-տեխնիկական փաստաթղթերի ՀՀ Շիրակի մարզի Ամասիա համայնքի Գտաշեն բնակավայրի դպրոցից մինչև S-7-8,/S-7-37/-Գտաշեն-Կամխուտ-/տ-7-37/ավտոճանապարհիհիմնանորոգման աշխատանքների բնախագծային փաստաթղթերի մշակման համար անհրաժեշտ երկրաբանական տվյալների հավաքագրումը և համապատասխան հաշվետվության կազմումը: Վերը շարադրված խնդիրը լիարժեք լուծելու նպատակով իրականացվել են հետևյալ աշխատանքները. ուսումնասիրվել է տվյալ տարածքի երկրաբանական կառուցվածքը առկա մերկացումների տվյալների, տեղազննության, ակնադիտարկման եղանակով, ինչպես նաև հարակից տարածքներում մեր կողմից կատարված ինժեներաերկրաբանական հետազոտումների տվյալների համադրմամբ և վերլուծությամբ:

ԸՆԴՀԱՆՈՒՐ ՏԵՂԵԿՈՒԹՅՈՒՆՆԵՐ

Գեոմորֆոլոգիական տեսակետից տարածքը գտնվում է Հայաստանի հյուսիս-արևմուտքում, Շիրակի մարզի Ամասիայի տարածաշրջանում, մարզկենտրոն Գյումրիից 13 կմ հյուսիս-արևմուտք, Ախուրյան գետի աջ ափին: Բնակավայրը ծովի մակերևույթից բարձր է 1870 մետր:

Երկրաբանական կառուցվածքում մասնակցում են չորրորդական հասակի ապարներ, որոնք ծածկված են ժամանակակից դելյուվիալ-պրոլյուվիալ-էլուվիալ առաջացումներով:

Կլիման <u>**Կլիման**</u> ուսումնասիրվող տարածքի կլիմայական պայմանները բնութագրելիս վկայակոչել ենք ՀՀ քաղաքաշինության նախարարության ՀՀՇՆ 22.01.2024 «Շինարարական կլիմայաբանություն»-ը: Կլիման չափավոր ցամաքային է, շոգ ու չորային ամառներով, չափավոր ցուրտ ձմեռներով: Ստորև ներկայացվում է շրջանի կլիմայական ցուցանիշները աղյուսակների տեսքով՝ ըստ «Ամասիա» օթերևութաբանական կայանի տվյալների

- Տարեկան միջին ջերմաստիճանը 4.3°C
- Օդի բացարձակ առավելագույն ջերմաստիճանը 33°C
- Օդի բացարձակ նվազագույն ջերմաստիճանը -31°C
- Օդի միջին տարեկան հարաբերական խոնավությունը 71%

- Օդի հարաբերական խոնավությունը ամենացուրտ ամսվա 72%
- Օդի հարաբերական խոնավությունը ամենաշոգ ամսվա 45%
- Տարեկան մթնոլորտային տեղումների քանակը հասնում է 500-700մմ:
- Քամու միջին տարեկան արագությունը 2.2մ/վ:
- Չյունածածկի տևողությունը 132 օր:
- 25 տարվա ընթացքում հնարավորն են 24մ/վրկ, 50 տարվա մեջ 27մ/վ ուժգնության քամիներ:
- Բնահողի սառչելու առավելագույն խորությունը հասնում է 104սմ:

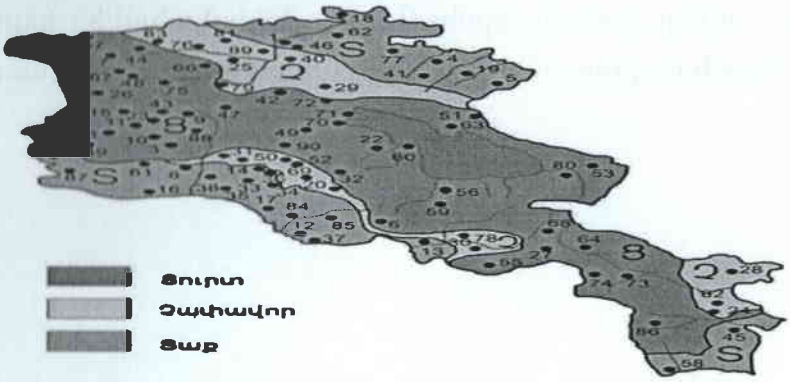

Նկ. 3 Կլիմայական շրջանացման սխեմատիկ քարտեզ

Հիդրոերկրաբանական տեսակետից ուսումնասիրվող տարածքը՝ կախված երկրաբանական կտրվածքից, համարվում է մթնոլորտային տեղումների ինֆիլտրացիոն գոտի: Ստորերկրյա ջրերի սնուցումը կատարվում է հալոցքային և մթնոլորտային տեղումների ջրերի ներծծման հաշվին:Ըստ ֆոնդային տվյալների մինչև 6մ խորությամբ ստորգետնյա ջրեր չեն բացահայտվել:

Ֆիզիկաերկրաբանական վտանգավոր երևույթներ ինչպիսիք են կարստը, սողանքը, քարաթափությունը, փլուզումը և այլն, որոնք կարող են բացասական ազդեցություն ունենալ բացակայում են:

Շրջանի սեյսմիկ և սեյսմատեկտոնական պայմանները

Ըստ սեյսմիկ հատկության՝ ՀՀՇՆ-20.04.2020թ.-ի, տեղազննվող շրջանը գտնվում է II սեյսմիկ գոտում՝ գրունտների Amax= 0.4g արագացմամբ:

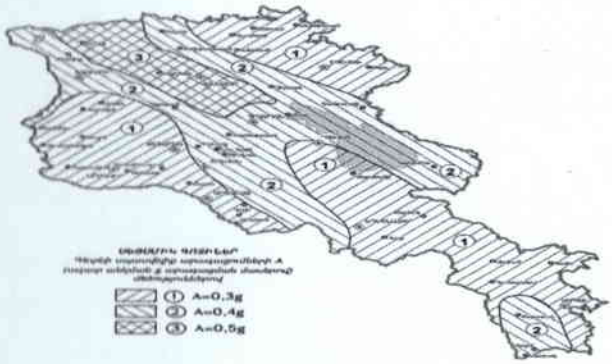

Տարածքի երկրաբանական կառուցվածքը

Տարածքի երկրաբանական կտրվածքը ուսումնասիրվել է ակնադիտական եղանակով, բնական մերկացումների և արխիվային նյութերի հիման վրա: Ուսումնասիրվող տարածքում առանձնացվել է գրունտների մեկ շերտ: Ստորև բերվում է այդ շերտի լիթոլոգիական նկարագրությունները և նրանց ֆիզիկա-մեխանիկական հատկությունները:

Շերտ 1-Խճաքարային գրունտ ավազակավի կավավազային լցոնումով 20-25%: Լցոնումը բաց շագանակագույն է, թույլ խոնավ և պինդ թանձրության: Դրանք ժամանակակից դելյուվիալ-պրոլյուվիալ առաջացումներ են: Գրունտն ըստ շահագործման դժվարության՝ համաձայն (13) IV կարգ է:

<u>**նկ 0+00 – նկ 3+50**</u>

0.00-1.5մ Տարբեր ապարների մանրախճային նստվածքներ ավազակավի լցոնով, մանրաբեկորների պարունակությամբ: Գրունտը պինդ է, լցոնը՝ շագանակագույն և պինդ թանձրության:Դրանք ժամանակակից դելյուվիալ-պրոլյուվիալ առաջացումներ են: Գրունտն ըստ շահագործման դժվարության՝համաձայն ՄՆԻՊ IV-2-84-ի (13) IV կարգ է:

Աղյուսակ 1

Հատկանիշի անվանումը		Գրունտի անվանումը և շերտի համարը
		1
Գրունտների անվանումները		Տարբեր ապարների մանրախճային նստվածքներ
Ծավալային Խտությունը տ/մ³	ρ	1,78
Տեսակարար Խտությունը տմ³	ρ	2.59
Տեսակարար շաղկապվածությունը, ԿՊա	C	0,03
Ծակոտկենության գործակից	e	0,650
Ներքին շփման անկյուն, աստ.	φ	34°30′
Ձևախախտման մոդուլը, ՄՊա	E	28,2
Բնական խոնավություն %	W	20,5
Գրունտի հաշվարկային դիմադրությունը կգ/սմ²	R_0	3.5
Գրունտի կարգը և մշակման պարագրաֆները ՍՆԻՊ IV-2-84-ի	աղ.	III , IV (13)
Գրունտների կարգը ըստ սեյսմիկ հատկանիշերի ՀՀ ՇՆ 20.04.2020		II

ՀՀ Շիրակի մարզի Ամասիա համայնքի Գտաշեն բնակավայրի դպրոցից մինչև S-7-8,/S-7-37/-Գտաշեն-Կամխուտ-/տ-7-37/ավտոճանապարհի հիմնանորոգման աշխատանքների ինժիներաերկրաբանական ուսումնասիրությունների հաշվետվության եզրակացություն

Կատարված հետազոտությունների և դրանց արդյունքների վերլուծությունը բերել են հետևյալ եզրակացության.

- Տեղամասի երկրաբանական կառուցվածքին մասնակցում են գրունտների Ինժեներաերկրաբանական 1 շերտ:
- Տեղամասում ստորերկրյա ջրեր չեն բացահայտվել և ըստ արխիվային նյութերի դրանք գտնվում են 6մ-ից խորը հորիզոններում:
- Ուսումնասիրվող տեղամասում գրունտները բարենպաստ են շինարարական աշխատանքներ կատարելու համար, որպես հիմնատակ ծառայում է
    - շերտ 1 / Տարբեր ապարների մանրախճային նստվածքներ /, որի սեյսմիկ հատկությամբ ըստ (ՀՀՇՆ 20.04.2020թ-ի) 2-րդ կարգ են:
        - ✓ Դիմադրությունը R=3.5կգ/սմ^2

որոնք ըստ մեր ֆոնդային տվյալների ունեն բավարար ֆիզիկամեխանիկական հատկություններ:

- Համաձայն ՀՀՇՆ 20.04-2020 «Երկրաշարժադիմացկունության շինարարության նախագծման նորմեր»-ի ՀՀ տարածքի սեյսմիկ գոտիավորման քարտեզի տարածքը գտնվում է 2-րդ սեյսմիկ գոտում, արագացման առավելագույն մեծությունը՝ Amax=0,4g:
- Գրունտի սառչման առավելագույն խորությունը, համաձայն ՀՀՇՆ 22.01.2024 նորմերի, ուսումնասիրվող տարածքում կազմում է 104սմ:
- Ֆիզիկաերկրաբանական վտանգավոր երևույթները ինչպիսիք են կարստը, սողանքը, քարաթափությունը, փլուզումը և այլն՝ բացակայում են:
- Ինժեներաերկրաբանական պայմանները բարենպաստ են շինարարական աշխատանքներ կատարելու համար:

Երկրաբան՝ **Հ. Տիտիզյան**

ՕԳՏԱԳՈՐԾՎԱԾ ԳՐԱԿԱՆՈՒԹՅԱՆ ՑԱՆԿ

1.ՀՀՇՆ 22.01.24 «Շինարարական կլիմայաբանություն

2. ՀՀ կառավարության որոշում N 1530-Ն առ 04.09.2003 թ. Ինժեներաերկրաբանական

հետազննությունների նյութերի փորձաքննության Կարգը

3. ԳOUS 32868-2014 Ավտոմոբիլային ճանապարհներ ընդհանուր կիրառության. Ինժեներաերկրաբանական հետազոտությունների իրականացման պահանջներ

4. ՇՆՁ I 2-10-2002 Ինժեներաերկրաբանական հետազննություններ շինարարության համար

5. ՀՀՇՆ 32-01-2022 «Ավտոմոբիլային ճանապարհներ» Հայաստանի Հանրապետության շինարարական նորմեր

6.ԳOUS 58325-2018 (Հողեր. Դաշտի նկարագրություն(հետազոտության) ,

7. ԳOUS 5180-2015 Բնահողեր. Ֆիզիկական բնութագրերի լաբորատոր որոշման մեթոդներ.

8. ԳOUS 25100-2020 Բնահողեր. Դասակարգում.

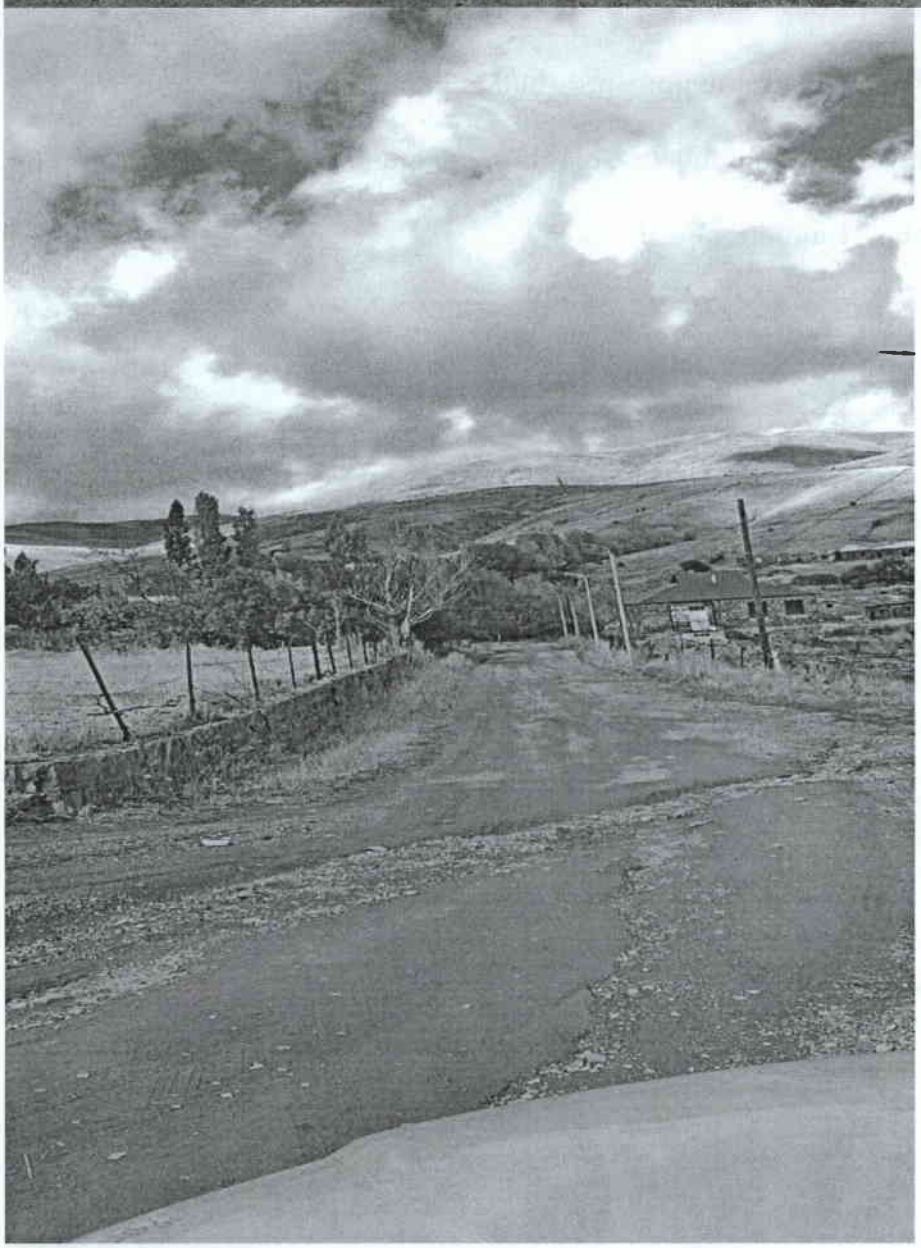

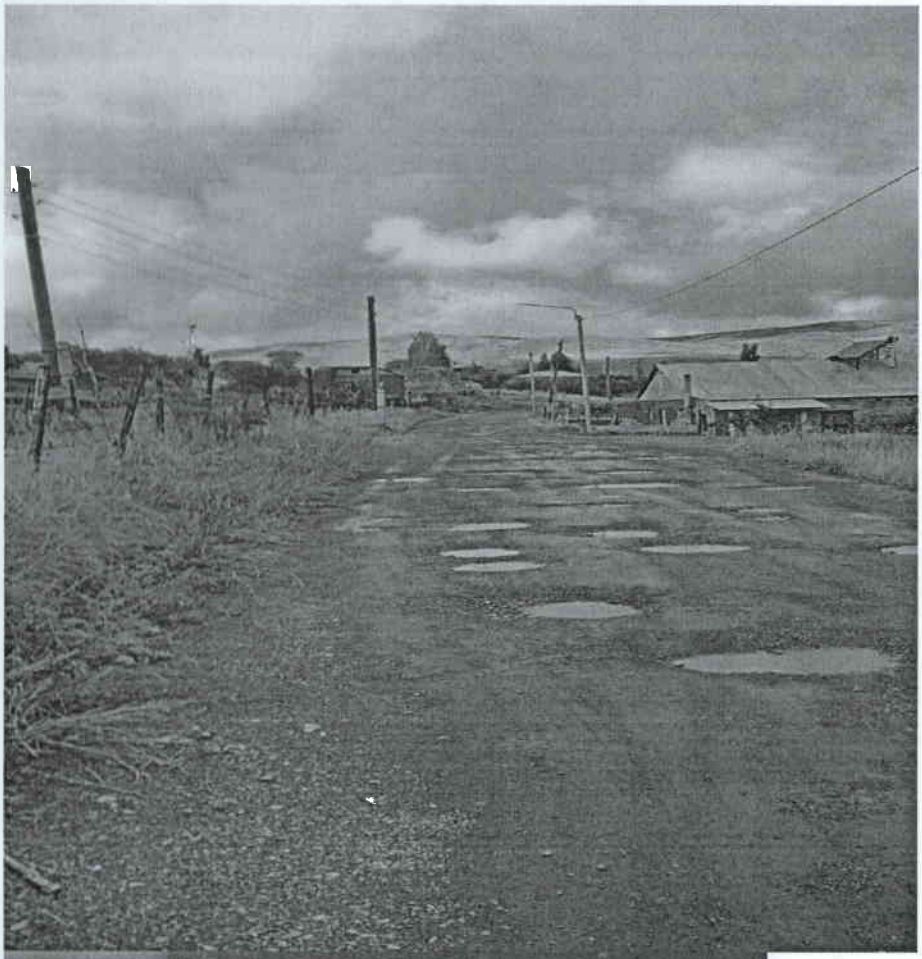

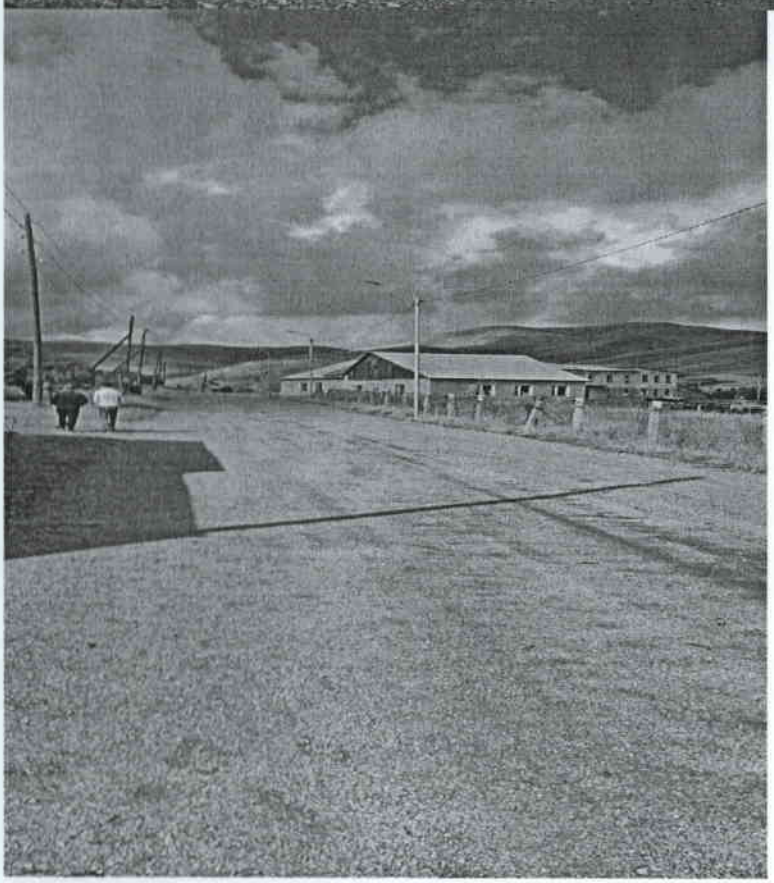

ՀԱՅԱՍՏԱՆԻ ՀԱՆՐԱՊԵՏՈՒԹՅԱՆ ՔԱՂԱՔԱՇԻՆՈՒԹՅԱՆ ԿՈՄԻՏԵ

ԼԻՑԵՆԶԻԱ

ՔՊԼ-000804, 1-ին դաս

(սերիան, հերթադիր, դասը)

ՔԱՂԱՔԱՇԻՆԱԿԱՆ ԳՈՐԾՈՒՆԵՈՒԹՅԱՆ ՕԲՅԵԿՏՆԵՐԻ ՀԵՏԱԽՈՒԶՄԱՆ ԵՎ ՀԵՏԱԶՆՆՄԱՆ ԾԱՌԱՅՈՒԹՅՈՒՆՆԵՐԻ ՄԱՏՈՒՑՈՒՄ

(քաղաքաշինության բնագավառում գործունեության տեսակը)

ՏՐՎԱԾ Է

2024-09-13, «ՀԱՅՐ ԵՎ ՈՐԴԻ ՏԻՏԻՋՅԱՆՆԵՐ» ՍՊԸ

(լիցենզիան տալու տարեթիվը, ամիսը, օրը, քաղաքաշինության գործունեության սուբյեկտի անվանումը,

ՀՀ, ԵՐԵՎԱՆ, ԱՎԱՆ, ԱՎԱՆ,ԲՐՅՈՒՍՈՎ, 62 Շ., 31 ԲՆ.

գտնվելու վայրը՝ այդ թվում, անհատ ձեռնարկատիրոջ դեպքում՝ անունը, ազգանունը և բնակության վայրը)

Գործողության ժամկետը՝ 13.09.2029թ.

(օրը, ամիսը, տարեթիվը)

ՀՍԿԻՉ ՀԱՄԱՐ՝ **UG3D-B197-32E6-5B48**

Սույն փաստաթուղթը տրված է բացառապես էլեկտրոնային եղանակով: Փաստաթղթի վավերականության ստուգումն ու էլեկտրոնային բնօրինակի ներբեռնումը հնարավոր է իրականացնել https://verify.e-gov.am Հայաստանի Հանրապետության պաշտոնական փաստաթղթերի վավերականության ստուգման միասնական համակարգի կայքում մուտքագրելով հսկիչ համարը կամ սքանավորելով արագ արձագանքման ծածկագիրը (QR Code):

ՀԱՅԱՍՏԱՆԻ ՀԱՆՐԱՊԵՏՈՒԹՅԱՆ ՔԱՂԱՔԱՇԻՆՈՒԹՅԱՆ ԿՈՄԻՏԵ

ԼԻՑԵՆԶԻԱ

ՔՊԼ-000839, 1-ին դաս

ՔԱՂԱՔԱՇԻՆԱԿԱՆ ՓԱՍՏԱԹՂԹԵՐԻ ԿԱԶՄՈՒՄ՝ ԲԱՑԱՌՈՒԹՅԱՄԲ ԿՈՆՍՏՐՈՒԿՏՈՐԱԿԱՆ ԵՎ ՃԱՐՏԱՐԱՊԵՏԱԿԱՆ ՄԱՍԵՐԻ

ՏՐՎԱԾ Է

2024-09-23, «ԱՔԱՐԱ» ՍՊԸ

ՀՀ, ՇԻՐԱԿ, ԳՅՈՒՄՐԻ, ԳՅՈՒՄՐԻ, ԾՈՒԼՈՒԿԻՋԵԻ Փ., 5

Գործողության ժամկետը՝ 23.09.2029թ.

ՀԱԿԻՉ ՀԱՄԱՐ՝ UGB1-F3A8-C72E-6D5B

Սույն փաստաթուղթը տրված է բացառապես էլեկտրոնային եղանակով: Փաստաթղթի վավերականության ստուգումն ու էլեկտրոնային բնօրինակի ներբեռնումը հնարավոր է իրականացնել https://verify.e-gov.am Հայաստանի Հանրապետության պաշտոնական փաստաթղթերի վավերականության ստուգման միասնական համակարգի կայքում մուտքագրելով հսկիչ համարը կամ սքանավորելով արագ արձագանքման ծածկագիրը (QR Code):

ՀԱՅԱՍՏԱՆԻ ՀԱՆՐԱՊԵՏՈՒԹՅԱՆ ՔԱՂԱՔԱՇԻՆՈՒԹՅԱՆ ԿՈՄԻՏԵ

ԼԻՑԵՆԶԻԱՅԻ ՆԵՐԴԻՐ

ՔՊՆ-001528-09

«ԱՔԱՐԱ» ՍՊԸ

ՏՐԱՆՍՊՈՐՏԱՅԻՆ ՈՒՂԻՆԵՐ (ԱՎՏՈՄՈԲԻԼԱՅԻՆ ՃԱՆԱՊԱՐՀՆԵՐ, ԵՐԿԱԹՈՒՂԱՅԻՆ ԳԾԵՐ ԵՎ ՕԴԱՆԱՎԱԿԱՅԱՆՆԵՐ, ԱՐՀԵՍՏԱԿԱՆ ԿԱՌՈՒՑՎԱԾՔՆԵՐ՝ ԿԱՄՈՒՐՋՆԵՐ, ԹՈՒՆԵԼՆԵՐ, ՈՒՂԵԱՆՑՆԵՐ, ԷՍՏԱԿԱԴԱՆԵՐ, ՀԵՆԱՊԱՏԵՐ ԵՎ ԱՅԼՆ)

22.10.2024թ.

Գործողության ժամկետը՝ 22.10.2029թ.

Ներդիրը վավերական է լիցենզիայի առկայության դեպքում

ՀՍԿԻՉ ՀԱՄԱՐ՝ UG51-244E-1A9E-C519
Սույն փաստաթուղթը տրված է բացառապես էլեկտրոնային եղանակով: Փաստաթղթի վավերականության ստուգումն ու էլեկտրոնային բնօրինակի ներբեռնումը հնարավոր է իրականացնել https://verify.e-gov.am Հայաստանի Հանրապետության պաշտոնական փաստաթղթերի վավերականության ստուգման միասնական համակարգի կայքում մուտքագրելով հսկիչ համարը կամ սքանավորելով արագ արձագանքման ծածկագիրը (QR Code):

Պատասխանատու մասնագետի/ների անձնագրային տվյալներ	հավաստագրի սերիա	հավաստագրի համար	ստանալու օր, ամիս, տարեթիվ
ՍՊԱՐՏԱԿ ՔԵՉՅԱՆ	Հ	003019	2024-10-07

ՀՍԿԻՉ ՀԱՄԱՐ՝ UG51-244E-1A9E-C519
Սույն փաստաթուղթը տրված է բացառապես էլեկտրոնային եղանակով: Փաստաթղթի վավերականության ստուգումն ու էլեկտրոնային բնօրինակի ներբեռնումը հնարավոր է իրականացնել https://verify.e-gov.am Հայաստանի Հանրապետության պաշտոնական փաստաթղթերի վավերականության ստուգման միասնական համակարգի կայքում մուտքագրելով հսկիչ համարը կամ սքանավորելով արագ արձագանքման ծածկագիրը (QR Code):

ՀԱՅԱՍՏԱՆԻ ՀԱՆՐԱՊԵՏՈՒԹՅԱՆ ՔԱՂԱՔԱՇԻՆՈՒԹՅԱՆ ԿՈՄԻՏԵ

ՀԱՎԱՍՏԱԳԻՐ

ՇԱՐՈՒՆԱԿԱԿԱՆ ՄԱՍՆԱԳԻՏԱԿԱՆ ՀԱՐԳԱՑՄԱՆ

Հ - 003019

2-ՐԴ ԿԱՐԳ

ՍՊԱՐՏԱԿ ՔԵՉՅԱՆ

Ծննդյան ամսաթիվ 12.02.1955թ. , ՀԾՀ 2202550321

ՏՐԱՆՍՊՈՐՏԱՅԻՆ ՈՒՂԻՆԵՐԻ ԵՎ ԿԱՌՈՒՅՑՆԵՐԻ ՃԱՐՏԱՐԱԳԵՏ ՆԱԽԱԳԾՈՂ

ՏՐՎԵԼ Է՝ 07.10.2024թ.

ՎԱՎԵՐԱԿԱՆ Է ՄԻՆՉԵՎ՝ 07.10.2029թ.

ՀՍԿԻՉ ՀԱՄԱՐ՝ UG77-3589-CF57-722D

Սույն փաստաթուղթը տրված է բացառապես էլեկտրոնային եղանակով: Փաստաթղթի թղթային տարբերակն ունի էլեկտրոնային բնօրինակը: Եղծումները հետապնդվում է օրենքով: http://verify.e-gov.am Հայաստանի Հանրապետության պաշտոնական փաստաթղթերի վավերականության ստուգման միասնական համակարգի կայքում մուտքագրելով հանձնի պահպանը կամ սքանավորելով ստորև տեղադրված նշանակիրը (QR Code):

Ցանկ

Ճանապարհային մաս

Գծագրեր

1. Նախագծվող հատվածի իրադրության հատակագիծ ԱՃ-1 ---------- 1թերթ

2. Երկայնական կտրվածք ԱՃ-2 ---------- 1թերթ

3. Նախագծվող հատվածի մանրամասը հատակագիծը ԱՃ-3 ---------- 1թերթ

4. Լայնական կտրվածքներ ԱՃ-4---------- 6թերթ

5. Տիպային լայնական կտրվածքներ և պատվածքների կոնստրուկցիաները ԱՃ-5- 1թերթ

6. Վերին միաձույլ բետոնե հենապատ ԱՃ-6/01-02 ---------- 2թերթ

7. Մուտքերի տակ տեղադրվող ջրհեռացման մետաղական խողովակ ԱՃ-7—1թերթ

8. Նախագծվող հատվածի կահավորման հատակագիծ ԱՃ-8 ---------- 1թերթ

9. Փողոցի թեքահարթակների կոնստրուկցիան ԱՃ-9/01-03 ---------- 3թերթ

Ամփոփագրեր

1. Երթևեկային մասի ամփոփագիր

2. Մայթերի ամփոփագիր

3. Եզրաքարերի ամփոփագիր

4 .Փողոցների և մուտքերի ամփոփագիր

5. Հողային աշխատանքների ծավալների ամփոփագիր

6. Կողնակների ամփոփագիր

7. Ճանապարհային նշանների ամփոփագիր

8. Երթևեկային մասի նշագծման ամփոփագիր

9. Համահավաք ամփոփագիր

ԱՄՓՈՓԱԳԻՐ

Գտաշեն բնակավայրի դպրոցից մինչև S-7-8 հատվածի փողոցի երթևեկային մասի հիմնանորոգման

Հատված ԿՄ0+00-ԿՄ1+080

Կիլոմետրաժ		Երկարությունը մ	Առկա երթևեկային մասի լայնությունը ,մ			Նախագծային երթևեկային մասի լայնությունը ,մ			Նախագծային ճանապարհային պատվածք			Ծանոթություն
ԿՄ	+		Մասնակի ,մ	Միջին ,մ	Մակերես ,մ^2	Մասնակի ,մ	Միջին ,մ	Մակերես ,մ^2	Մանրահատիկ ա/բ h=5սմ, մ^2	Խիճ h=15սմ, բիտումի տա բածումով ,մ^2	Ավազակրպճային շերտ h=10սմ , մ^2	
1	2	3	4	5	6	7	8	9	12	14	15	16
0	0.00		4.0			6.0						
		31.0		4.2	130.2		6	186.0	186.0	186.0	186.0	
0	31		4.4			6.0						
		10.0		3.9	39.0		6.2	62.0	62.0	62.0	62.0	
0	41		3.4			6.4						
		45.0		3.8	171.0		6.4	288.0	288.0	288.0	288.0	
0	86		4.2			6.4						
		10.0		4.2	42.0		6.2	62.0	62.0	62.0	62.0	
0	96		4.2			6.0						
		94.0		4.5	423.0		6.15	578.1	578.1	578.1	578.1	
0	190		4.8			6.3						
		10.0		4.7	47.0		6.45	64.5	64.5	64.5	64.5	
	200		4.6			6.6						
		30.0		4.2	126.0		7.4	222.0	222.0	222.0	222.0	
	230		3.8			8.2						Կայանատեղ
		10.0		3.7	37.0		11.75	117.5	117.5	117.5	117.5	
	240		3.6			15.3						
		10.0		3.6	36.0		16.65	166.5	166.5	166.5	166.5	
	250		3.6			18.0						
		10.0		3.8	38.0		12	120.0	120.0	120.0	120.0	
	260		4.0			6.0						
		20.0		5	100.0		5.5	110.0	110.0	110.0	110.0	
0	280		6.0			6.0						
		10.0		6	60.0		6.2	62.0	62.0	62.0	62.0	
0	290		6.0			6.4						
		20		6.15	123.0		6.4	128.0	128.0	128.0	128.0	
0	310		6.3			6.4						
		10		6.3	63.0		6.2	62.0	62.0	62.0	62.0	
0	320		6.3			6.0						
		10.0		6.7	67.0		6	60.0	60.0	60.0	60.0	
0	330		7.1			6.0						
		102.0		7.05	719.1		6	612.0	612.0	612.0	612.0	

0	432		7.0			6.0						
		8		6.45	51.6		6	48.0	48.0	48.0	48.0	
0	440		5.9			6.0						
Ընդամենը		440			2272.9			2948.6	2948.6	2948.6	2948.6	

Ծանոթություն

1.Ծրագծի Կմ0+432-ից 8մ երկարությամբ ավելացվում է , որ վերջնակետին միացվող խաչմերուկը իրականացվի: 2.Նախագծվող փողոցի Կմ0+230-ից մինչև Կմ0+450 հատվածում համայնքապետարանի և եկեղեցու հարակից տարածքում բարեկարգման նպատակով նախատեսված իրականցնել ավտոկայանատեղ:

Կազմեց «ԱՔԱՐԱ» «AKARA» «AKARA» 05524184 Ս.Քեչյան

ՄԱՅԹԵՐԻ ԱՄՓՈՓԱԳԻՐ

Գտաշեն բնակավայրի դպրոցից մինչև Տ-7-8 փողոցի մայթի հիմնանորոգման
Հատված ԿՄ0+00-ԿՄ0+432

Տեղամասի սկիզբ		Տեղամասի վերջ		Տեղաբաշխումը	Երկարությունը , մ	Մայթի		Մայթի նոր պատվածք		Ծանոթություն
						Միջին լայնությունը, մ	Մայթի մակերեսը , մ^2	Ավազային ա/բ h=3սմ , մ^2	Խճային շերտ h=12սմ , մ^2	
ԿՄ	+	ԿՄ	+							
1	2	3	4	5	6	7	8	19	22	23
0	000	0	105	Աջ	105	1,05	110,25	110,3	110,25	
0	112	0	202		90	1,05	94,50	94,5	94,50	
0	202	0	205		3,0	-	-	-	-	Կոր տեղամաս
0	210	0	214		4,0	-	-	-	-	Կոր տեղամաս
0	214	0	316		102,0	1,05	107,10	107,1	107,10	
0	316	0	319		3,0	-	-	-	-	Կոր տեղամաս
0	324	0	327		3,0	-	-	-	-	Կոր տեղամաս
0	327	0	332		5,0	1,05	5,25	5,3	5,25	
0	332	0	336		4,0	2,15	8,60	8,6	8,60	
Ընդամենը							**325,7**	**325,7**	**325,7**	
0	326	0	328	Ձախ	2	1,05	2,70	2,7	2,7	Կոր տեղամաս
0	328	0	432		104	1,05	109,20	109,2	109,2	
Ընդամենը							**111,9**	**111,9**	**111,9**	
Ընդհանուր							**437,6**	**437,6**	**437,6**	

Կազմեց Ա.Քեչյան

ԵԶՐԱՔԱՐԵՐԻ ԱՄՓՈՓԱԳԻՐ

Գտաշեն բնակավայրի դպրոցից մինչև ա/ճ S-7-8 եզրաքարերի վերանորոգման

Հատված Կմ0+000 - Կմ0+432

Տեղամասի սկիզբ		Տեղամասի վերջ		Տեղաբաշխումը	Երկարությունը , մ	Քանդում , գծ.մ			Նոր եզրաքար, գծ.մ		Ծանոթություն
						Ընդամենը	Այդ թվում				
							բազալտե 15 x 30սմ	բազալտե 10 x 20սմ	Երթևեկային մասը եզերող 15 x 30սմ	Մայթերի արտաքին մասը եզերող միաձույլ բետոնե 10x20սմ	
Կմ	+	Կմ	+								
1	2	3	4	5	6	7	8	9	11	12	13
0	000	0	105	Աջ	105,0		-	-	105,0	-	
0	111	0	180		69,0		-	-	69,0	-	
0	180	0	202		22,0		-	-	22,0	22,0	
0	202	0	205		3,0		-	-	-	-	խաչմերուկ կոր
0	210	0	213		3,0		-	-	-	-	խաչմերուկ կոր
0	213	0	316		103,0		-	-	103,0	103,0	
0	316	0	319		3,0		-	-	-	-	խաչմերուկ կոր
0	325	0	328		3,0		-	-	-	-	խաչմերուկ կոր
0	328	0	336		8,0		-	-	8,0	8,0	
Ընդամենը							-	-	299,0	125,0	
0	326	0	329	Ձախ	3,0		-	-	4,0	3,5	խաչմերուկ կոր
0	329	0	440		111,0		-	-	111,0	112,0	
Ընդամենը							-	-	115,0	115,5	
Ընդհանուր							-	-	414,0	240,5	

Կազմեց Ս.Քեչյան

ԱՄՓՈՓԱԳԻՐ

Գտաշեն բնակավայրի դպրոցից մինչև ա/ճ S-7-8 փողոցների և իջատեղերի վերանորոգման

Հատված ԿՄ0+000 - ԿՄ0+432

Կիլոմետրաժ		Տեղաբաշխումը	Անկյուն	Երթևեկային մաս							Ծանոթություն
				Չափսերը ,մ				Ճանապարհային պատվածք , մ^2			
Կմ	+			Միջին լայնություն	Միջին երկարություն	կորության շառավիղ	Մակերես , մ2	Մանրահատիկ ա/բ h=5սմ	Խիճ h=15սմ , բիտումի տարած. (4,12տ/1000մ^2)	Ավազակոպ-ճային շերտ h=10սմ ;	
1	2	3	4	5	6	7	8	9	10	11	12
0	50	ձախ	30˚	4.0	9.0	-	36.0	36.0	36.0	36.0	մոուտք ա/տ
0	104	աջ	140˚	3.0	9.0	-	27.0	27.0	27.0	27.0	մուտք
0	209	աջ	80˚	5.0	7.0	3 / 3	38.8	38.8	38.8	38.8	իջատեղ
0	322	աջ	90˚	5.0	10.0	3 / 3	53.8	53.8	53.8	53.8	փողոց
0	324	ձախ	80˚	4.5	7.0	3 / 3	35.3	35.3	35.3	35.3	իջատեղ
0	408	աջ	90˚	4.0	3.0	2 /2	13.8	13.8	13.8	13.8	մուտք
0	432	ձախ	90˚	5.5	10.0	3 / 3	58.8	58.8	58.8	58.8	փողոց
Ընդամենը							263.5	263.5	263.5	263.5	

Կազմեց Ս.Քեչյան

Ամփոփագիր

Գտաշեն բնակավայրի դպրոցից մինչև ա/ճ S-7-8 հողային աշխատանքների ծավալների

Հատված Կմ0+00-Կմ0+432

Կմ	+	Երկարություն	Հանույթ							Լիցք		
			Լայնական կտրվածքների մակերեսը				Ծավալ մ3			Լայնական կտրվածքների մակերեսը		Ընդամենը
			III		IV		Ընդամենը	Այդ թվում ըստ բնահողերի				
			մասնակի	միջին	մասնակի	միջին		III	IV	մասնակի	միջին	
1	2	3	4	5	6	7	8	9	10	11	12	13
0	000		2,0		0,4					0		
		10		2		0.5	25	20	5.0		0	0
0	010		2		0.6					0		
		10		1.8		0.5	23	18	5.0		0	0
0	020		1.6		0.4					0		
		10		1.7		0.4	21	17	4.0		0.1	1
0	030		1.8		0.4					0,2		
		10		1.8		0.45	22.5	18	4.5		0.1	1
0	040		1.8		0.5					0		
		10		2		0.55	25.5	20	5.5		0	0
0	050		2.2		0.6					0		
		10		2		0.6	26	20	6.0		0	0
0	060		1.8		0.6					0		
		10		1.9		0.65	25.5	19	6.5		0	0
0	070		2.0		0.7					0		
		10		2.1		0.55	26.5	21	5.5		0.05	0.5
0	080		2.2		0.4					0,1		
		10		2		0.4	24	20	4.0		0.15	1.5
0	90		1.8		0.4					0,2		
		10		1.9		0.5	24	19	5.0		0.1	1
0	100		2.0		0.6					0		
		10		4.3		0.7	50	43	7.0		0	0
0	110		6.6		0.8					0		
		10		5.2		0.8	60	52	8.0		0	0
0	120		3.8		0.8					0		
		10		3.4		0.7	41	34	7.0		0	0
0	130		3.0		0.6					0		
		10		2.5		0.5	30	25	5.0		0	0
0	140		2.0		0.4					0		
		10		2.3		0.4	27	23	4.0		0	0
0	150		2.6		0.4					0		
		10		2.9		0.5	34	29	5.0		0	0
0	160		3.2		0.6					0		
		10		2.5		0.5	30	25	5.0		0.45	4.5
0	170		1.8		0.4					0,9		
		10		1.7		0.3	20	17	3.0		0.5	5
0	180		1.6		0.2					0,1		
		10		1.7		0.2	19	17	2.0		0.25	2.5
0	190		1.8		0.2					0,4		
		10		2.5		0.5	30	25	5.0		0.25	2.5

0	200		3,2		0,8					0,1		
		10		5		1	60	50	10,0		0,05	0,5
0	210		6,8		1,2					0		
		10		4,6		0,9	55	46	9,0		0	0
0	220		2,4		0,6					0		
		10		1,2		0,6	18	12	6,0		0,25	2,5
0	230		0		0,6					0,5		
		10		0		0,4	4	0	4,0		0,7	7
0	240		0		0,2					0,9		
		20		0		0,4	8	0	8,0		0,55	11
0	260		0		0,6					0,2		
		20		0		0,3	6	0	6,0		1,1	22
0	280		0		0					2,0		
		20		0		0	0	0	0		2,75	55
0	300		0		0					3,5		
		20		0,9		0	18	18	0		1,75	35
0	320		1,8		0					0		
		10		0,9		0	9	9	0		0,7	7
0	330		0		0					1,4		
		10		0,2		0	2	2	0		1,6	16
0	340		0,4		0					1,8		
		20		0,4		0	8	8	0		1,85	37
0	360		0,4		0					1,9		
		20		0,45		0	9	9	0		1,75	35
0	380		0,5		0					1,6		
		20		0,55		0	11	11	0		1,1	22
0	400		0,6		0					0,6		
		20		1,3		0,4	34	26	8,0		0,6	12
0	420		2,0		0,8					0,6		
		12		2,5		0,75	39	30	9,0		0,5	6
0	432		3,0		0,7					0,4		
Ընդամենը		432					865	703	162			287,5

Ծանոթություն

1.Ընդհանուր քանդման ծավալը հանույթի կազմել է - 865,0 մ^3:
ըստ գրունտների՝ III կարգ-703մ^3 ; IV կարգ-703մ^3

2.Տուֆե քարով պատի քանդվող ծավալը կազմել է - 31,5մ^3

3.Քանդված III կարգի բնահողը կազմում է՝ W=703-31,5 = 671,5մ^3 :

4.Քանդված 162մ^3 ծավալով IV կարգի գրունտի W=79մ^3 օգտագործվում է լցովի կողնակների համար , իսկ W= 83,0մ^3 լիցքերի համար :

5.Քանդված 703մ^3 ծավալով III կարգի գրունտի W=204,5մ^3 օգտագործվում է լիցքերի , իսկ ավելցուկային W= 498,5մ3 գրունտ տեղափոխվում է լցակույտ :

Կազմեց Քեչյան Ս.

ԱՄՓՈՓԱԳԻՐ

Գտաշեն բնակավայրի դպրոցից մինչև ա/ճ S-7-8 լցովի կողնակների

Հատված ԿՄ0+0,0-ԿՄ0+432

կիլոմետրաժ		Հեռավորություն,մ	Կողնակների լայնությունը , մ				Մակերեսը, մ²			Կողնակի հաստությունը, մ	Ծավալը , մ³	Ծանոթություն
			Ձախ		Աջ							
Կմ	+		նվազագույն	միջին	նվազագույն	միջին	Ձախ	Աջ	Ընդհանուր			
1	2	3	4	5	6	7	8.0	9	10.0	11	12	13
0	0		0.75		0							
		30		0.75		0	22.5	0	22.5	0.15	3.40	
0	30		0.75		0							
		11		0.75		0	8.3	0	8.3	0.15	1.20	
0	41		0.75		0							
		45		0.75		0	33.8	0	33.8	0.15	5.10	
0	86		0.75		0							
		10		0.75		0	7.5	0	7.5	0.15	1.10	
0	96		0.75		0							
		80		0.75		0	60.0	0	60.0	0.15	9.00	
0	176		0.75		0							
		10		0.75		0	7.5	0	7.5	0.15	1.10	
0	186		0.75		0							
		11		0.75		0	8.3	0	8.3	0.15	1.20	
0	197		0.75		0							
		11		0.75		0	8.3	0	8.3	0.15	1.20	
0	208		0.75		0							

		19		0.75		0	14.3	0	14.3	0.15	2.10	
0	227		0.75		0							
		8		0.75		0	6.0	0	6.0	0.15	0.90	Կայանատեղ
0	235		0.75		0							
		0		0.75		0	0.0	0	0.0	0.15	0.00	իջատեղ
0	252		0.75		0							
		3		0.75		0	2.3	0	2.3	0.15	0.30	կոր տեղամաս
0	255		0.75		0							
		63		0.75		0	47.3	0	47.3	0.15	7.10	
0	318		0.75		0							
		3		0.75		0	2.3	0	2.3	0.15	0.30	կոր տեղամաս
0	321		0.75		0							
		0		0		0	0.0	0	0.0	0.15	0.00	իջատեղ
0	336		0		0.75							
		91		0		0.75	0.0	68.25	68.3	0.15	10.20	
0	427		0		0.75							
		15		0		0.75	0.0	11.25	11.3	0.15	1.70	կոր տեղամաս
0	430		0		0.75							
		0		0		0.75	0.0	0	0.0	0.15	0.00	իջատեղ
0	435		0		0.75							
		3		0		0.75	0.0	2.25	2.3	0.15	0.30	
0	438		0		0.75							
		4		0		0.75	0.0	3	3.0	0.15	0.50	
0	442		0		0.75							
Ընդամենը							228.0	84.8	312.8		46.70	

կազմեց Ս.Քեչյան

ԱՄՓՈՓԱԳԻՐ

Գտաշեն բնակավայրի դպրոցից մինչև ա/ճ S-7-8 Ճանապարհային նշանների

Հատված Կմ0+000-Կմ0+432

Հ/Հ	Ձախ		Աջ		Համարը ըստ Պետստանդարտ 52290-04-ի								Դանգաղեցում
					Ճանապարհային նշանների անվանումները (հատ)								
	Կմ	+	Կմ	+	Նախազգուշացնող	Առավելության	Արգելող	Թելադրող	Հատուկ թելադրվող	Տեղեկատվության	Սպասարկման	Լրացուցիչ տեղեկատվության	
1	2	3	4	5	6	7	8	9	10	11	12	13	14
1			0	204					5,19,1 5,19,2				
2			0	210		2.4			5,19,2 5,19,1				
3	0	212							5,19,1 5,19,2				
4			0	218					5,19,2 5,19,1				
5	0	252				2.4							
6			0	318					5,19,1 5,19,2				
7			0	324		2.4			5,19,1 5,19,2				
8			0	328					5,19,1 5,19,2				
9	0	333							5,19,1 5,19,2				
10			0	378	1.23		3.24						30Կմ
11			0	429					5,19,2 5,19,1				
12	0	434							5,19,1 5,19,2				
13	0		0	439					5,19,1 5,19,2				
Ընդամենը					1	3	1		22				

Ընդհանուր -27 հատ

1.Նախազգուշացնող 1.23 -1հատ

2.Առավելության 2,4-3հատ

3.Արգելող 3,24 - 1հատ

4.Հատուկ թելադրող 22

5,19,1-11հատ

5,19,2-11հատ

Կազմեց Ս.Քեչյան

ԱՄՓՈՓԱԳԻՐ

Գտաշեն բնակավայրի դպրոցից մինչև ա/ճ S-7-8 երթևեկային մասի նշագծման

Հատված ԿՄ0+000-ԿՄ0+432

Հ/Հ	Սկիզբը	Վերջը	Երկարությունը, մ			Համարը ըստ ԳՕՍՏ-ի 51256-99	Ներկման մակերեսը, մ²	Գույնը
	ԿՄ	ԿՄ	Ձախ	Առանցքով	Աջ			
1	2	3	4	5	6	7	8	9
1	0+000	0+049	49			1.1	4.90	
2	0+049	0+056	7			1.7	0.35	
3	0+056	0+227	171			1.1	17.10	
4	0+227	0+255	28			1.7	1.40	
5	0+255	0+319	64			1.1	6.40	
6	0+319	0+328	9			1.7	0.45	
7	0+328	0+440	112			1.1	11.20	
67	0+000	0+104			104	1.1	10.40	
68	0+104	0+111			7	1.7	0.35	
69	0+111	0+202			91	1.1	9.10	
70	0+202	0+213			11	1.7	0.55	
71	0+213	0+316			103	1.1	10.30	
72	0+316	0+328			12	1.7	0.60	
73	0+328	0+403			75	1.1	7.50	
74	0+403	0+411			8	1.7	0.40	
75	0+411	0+426			15	1.1	1.50	
76	0+426	0+437			11	1.7	0.55	
100	0+000	0+044		44		1.1	4.40	
101	0+044	0+056		12		1.7	0.60	
102	0+056	0+101		45		1.1	4.50	
103	0+101	0+111		10		1.7	0.50	
104	0+111	0+201		90		1,1	9.00	
105	0+201	0+213		12		1,7	0.60	
106	0+213	0+318		105		1.1	10.50	
107	0+318	0+328		10		1,7	0.50	
108	0+328	0+425		97		1,1	9.70	
109	0+425	0+436		11		1,7	0.55	
Ընդամենը			440.0	436.0	437.0			
	Ձևավոր							
	0+208					1,14,1	8.00	5
	0+215					1,14,1	8.00	5
	0+222					1,14,1	8.00	5
	0+230					1,14,1	8.00	5
	0+432					1,14,1	8.00	5
	0+436					1,14,1	8.00	5
	Ընդամենը						48.00	
հոծ գիծ			1165			1.1	116.50	
ընդհատվող գիծ			148			1,7	7.40	1:1
Ձևավոր						1,14,1	48.00	

կազմեց Ս.Քեչյան

ՀԱՄԱՀԱՎԱՔ ԱՄՓՈՓԱԳԻՐ

Գտաշեն բնակավայրի դպրոցից մինչև S-7-8 հատվածի փողոցի երթևեկային մասի հիմնանորոգման Հատված Կմ0+0,00 - Կմ0+432

NN	Աշխատանքների անվանումը	Չափման միավոր	Ծավալը	Ծանոթ.
1	2	3	4	5
1	*I. Հողային աշխատանքներ*			
2	Տուֆե քարով պատի քանդում 0,65մ^{3}շ.տ. էքս. .բարձում ա/ինք. տեղափոխում լցակույտ 3կմ	մ^3/տ	31,5/ 63,0	
3	III կարգի բնահողի մշակում 0,65մ3շ.տ. էքս. .բարձում ա/ինք. տեղափոխում լցակույտ 3կմ	մ^3/տ	498,5/ 847,45	
4	III կարգի բնահողի մշակում բուլդոզերով , տեղափոխում 30մ լիցք	մ^3	150,0	
5	III կարգի բնահողի մշակում ձեռքով կողալցումով լիցքի համար	մ^3	17,2	
6	IV կարգի բնահողի մշակում բուլդոզերով, տեղափոխում 30մ լիցք	մ^3	120,3	
7	IV կարգի բնահողի մշակում բուլդոզերով, տեղափոխում 20մ կուտակումով (կողնակներում օգտագործման համար)	մ^3	41,7	
8	Լիցքերի հարթեցում ,ջրում և խտացում	մ^3	287,5	
9	*II. Երթևեկելի մաս*			
10	Հողային պաստառի վերին մասի պրոֆիլավորում	մ^2	3723,0	
11	Ավազակոպճային շերտի տեղադրում, h=10սմ	մ^2	2948,6	
12	Խճային հիմքի տեղադրում h=15սմ բիտումի տարածումով 4.12տ/1000մ^2	մ^2	2948,6	
13	Մանրահատիկ խիտ ա/բ "Բ" տիպ , ԳՈՍՏ60/90 h=5սմ,	մ^2	2948,6	
14	*III. Մայթ*			
15	Բազալտե 15x30սմ եզրաքարերի տեղադրում , բետոնե B15 հիմքի վրա 100գծ.մ-6,0մ^3	գծ.մ	414,0	
16	Միաձույլ բետոնե եզրաշարի իրականացում B15 10x20սմ , խճային հիմքի վրա 8 սմ	գծ.մ	240,5	
17	Խճային նախապատրաստական շերտ h=12սմ	մ^2	437,6	
18	Ավազային ա/բ h= 3սմ	մ^2	437,6	
19	*IV. Թեքահարթակներ*			
20	Բազալտե 15x30սմ եզրաքարերի տեղադրում , բետոնե B15 հիմքի վրա 100գծ.մ-6,0մ^3	գծ.մ	7,2	
21	Նոր բազալտե 10x20սմ եզրաքարերի տեղադրում , բետոնե B-15 հիմքի վրա 100գծ.մ-3,0մ^3	գծ.մ	72,6	
22	Խճային նախապատրաստական շերտ h=12սմ	մ^3	3,92	
23	Ավազային ա/բ h=3սմ	մ^2	32,8	
24	Բետոնե շոշափող սալիկների տեղադրում (տակտիլ) h=30մմ գ/ավազային շաղախի վրա	մ^2	5,49	
25	*V. Կողնակներ*			
26	Հանույթում նախօրոք կուտակված IV բնահողով կողնակների իրականացում	մ^2/մ^3	312,8/ 46,7	
27	Կողանակների ջրում ,խտացում	մ^3	46,7	
28	Կողնակների ամրացում խճային շերտով , h=5սմ	մ^2	312,8	
29	*V . Հատվող փողոցներ և մուտքեր*			
30	Հողային պաստառի վերին մասի պրոֆիլավորում	մ^2	263,5	
31	Ավազակոպճային շերտի տեղադրում, h=10սմ	մ^2	263,5	
32	Խճային հիմքի տեղադրում h=15սմ բիտումի տարածումով 4.12տ/1000մ^2	մ^2	263,5	
33	Մանրահատիկ խիտ ա/բ "Բ" տիպ , h=5սմ,	մ^2	263,5	
34	*VI. փողոցների և մուտքերի տակ տեղադրվող ջրհեռացման մետաղական Ø273մմ խողովակներ*			
35	Կմ0+0408 ; Կմ0+432			
36	III կարգի բնահողում փոսորակի փորում ձեռքով , բարձում ա/ի տեղափոխում լցակույտ 3կմ	մ^3/տ	1,05/1,79	
37	Նույնը կողալցումով հետլիցքի համար	մ^3	1,75	
38	Ավազակոպճային շերտի տեղադրում, h=10սմ	մ^3	0,54	

1	2	3	4	5
39	Մետաղական Ø273մմ d=6մմ	գծ.մ/կգ	13,0/513,63	39,51կգ/մ
40	Միաձույլ բետոնե գլխամաս B20	մ^3	0,64	
41	Ջրամեկուսացում Խողովակի Բետոնի	մ^2	 0,74 6,80	
42	Բնահողի հետլիցք ձեռքով	մ^3	1,75	
43	***VII. Վերին հենապատ***			
	Կմ0+040-Կմ0+180			
30	III կարգի բնահողում փոսորակի փորում 0,65մ^3 շ.տ. էքս. բարձում ա/հ տեղափոխում լցակույտ 3կմ	մ^3/տ	301,5/ 512,55	
31	Նույնը փորում 0,65մ3 շ.տ. էքս. կողալցումով հետլիցքի համար	մ^3	140,0	
32	III կարգի բնահողում փոսորակի փորում ձեռքի աշխատանքով , կողալցումով հետլիցքի համար	մ^3	6,5	
33	Խճային նախապատրաստական շերտ h=10սմ	մ^2	12,6	
34	Միաձույլ բետոնե հենապատի իրականացում B20 Հիմք Իրան	 մ^3 մ^3	 156,0 82,18	
35	Բազալտե թասակ 40x5սմ	գծ.մ	181,0	
36	Քսուկային ջրամեկուսացում երկշերտ բիտումով	մ^2	215,5	
37	Ցամաքուրդ (Дренаж) խողովակ PVC Ø110x3,3մմ, (L=0,7մ 20հատ) : Լրնդ=14,0մ	գծ.մ	181,0	
38	Հետադարձ լիցք			
-	Բուլդոզերով	մ^3	140,0	
-	Ձեռքով	մ^3	6,5	
	VIII. Նշաններ			
	Նոր ճանապարհային նշանների տեղադրում այդ թվում՝	հատ	27	
39	նախազգուշացնող	հատ	1	
40	առավելության	հատ	3	
41	արգելող	հատ	1	
42	հատուկ թելադրանքի	հատ	22	
	IX. Գծանշում			
	Նշագծման ընդհանուր մակերես	մ^2	732,3	
43	հոծ գիծ 1.1	գծմ/մ^2	1165,0 / 116,5	
44	ընդհատվող գիծ 1.7 1:1	գծմ/մ^2	148,0 / 7,4	
45	ձևավոր 1.14.1	մ^2	48,0	

Կազմեց Ս.Քեչյան

«ԱԿԱՐԱ»
«AKARA»
«AKARA»
05524184

Բացատրագիր

Համաձայն ՇՄԱՀ-ԳՀԽԾՁԲ-25/23 պայմանագրի ՀՀ Շիրակի մարզի Ամասիա համայնքի Տ-7-8, /Տ-7-37/-Գտաշեն-Կամխուտ-/Տ-7-37/ մարզային նշանակության ավտոճանապարհ տանող համայնքային նշանակության 0.35կմ ճանապարհահատվածի հիմնանորոգման նախագծանախահաշվային փաստաթղթերի կազմման աշխատանքների համար <<ԱՔԱՐԱ >> ՍՊԸ մասնագետների կողմից տեղում կատարվել են տոպոգրական հանույթ և ուսումնասիրություններ :

Չափագրումներից պարզվեց որ վերանորոգվող հատվածում երթևեկելի մասի լայնություն Կմ0+0.00-ից մինչև Կմ0+230 կազմել է 4.5մ , իսկ Կմ0+230-Կմ0+432 կազմել է 5.0-6.0մ :

Ուսումնասիրություններից պարզվեց , որ փողոցի երթևեկային մասի ասֆալտբետոնե ծածկ գոյություն չունի , առկա է խճային բնահողով իրականացված պատվածք 15-20սմ հաստության:

Գտաշեն գյուղում և նախագծվող փողոցի հատվածում մայթեր և կողնակներ իրականացված չկան:

Նախագծային մաս

Փողոցի նախագծով հատվածի երթևեկային մասի լայնությունը նախատեսվել է իրականցնել հետևյալ հարաչափերով երթևեկային մասը B=6.0մ , երկշերտ 2.75մ լայնությամբ և 0.25մ անվտանգության գոտիներով:

Ճանապարհային պատվածքի կոնստրուկցիան նախագծով նախատեսվել է իրականացնել հետևյալ ենթաշերտերով՝

- Մանրահատի ա/բ ծածկի վերին շերտ h=5սմ
- Խճային հիմքի շերտ h=15սմ, բիտումի տարածումով 4.12տ/1000մ^2
- Լրացուցիչ ավազակոպճային h=10սմ

Նախագծով նախատեսվել են իրականացնել միակողմանի մայթ 1.2մ լայնության, Կմ0+0.00-ից մինչև Կմ0+330 աջ կողմում , իսկ Կմ0+330 - Կմ0+432 դպրոցի հարակից ձախ կողում:

- Ծածկը ավազային ա/բ h=3սմ
- Խճային շերտ h=12սմ

Մայթի և երթևեկային մասին հարակից եզրամասերում տեղադրվում են նոր բազալտե 15x30սմ եզրաքարեր միաձույլ բետոնե B15 հիմքի վրա:

Փողոցի որոշ տեղամասերի մայթերի արտաքին եզրամասերում , որոնք հարակցվում են կանաչ տարածքների հետ նույնպես տեղադրվում են միաձույլ բետոնե 10x20սմ եզրաշարեր:

Վերանորոգվող հատվածին հատվող և միացվող փողոցները , իջատեղերը նախագծով նախատեսված են հիմնանորոգել L=7-10մ երկարությամբ և 4.0-5.0մ լայնությամբ:

Նրբանցքերի երթևեկային մասի ճանապարհային պատվածքը իրականցվում է նույնպես հետևյալ ենթաշերտերով՝

- Մանրահատի ա/բ ծածկի վերին շերտ h=5սմ
- Խճային հիմքի շերտ h=15սմ, բիտումի տարածումով 4.12տ/1000մ^2
- Լրացուցիչ ավազակոպճային h=10սմ

Նախագծով նախատեսվել է նաև որոշ հատվածներ իրականացնել լցովի B=0.75մ լայնության կողնակներ , մանրախճային ամրացված h=5սմ շերտով ,

Երթևեկային մասից մթնոլորտային տեղումների հոսքաջրերը հեռացվում են մակերևույթային եղանակով :

Նկարներ

Փողոցի սկիզբ

փողոցի վերջ

Երթևեկելի մասի ծածկ

Փողոցներ , իջատեղեր և Մուտքեր

Նախագծվող վերին հենապատերի տեղամասերը

Քանդվող շինություններ

Ուղիղ և կոր մասերի աղյուսակ

Անկյուններ											Կորեր										Ուղիղներ				
Անկյան գագաթի NN	Անկյան գագաթի պիկետաժ		Կոորդինատներ		Անկյուն						R	T_1	T_2	K	Б	Д	Կորի սկիզբ		Կորի վերջ		Անկյան գագաթների հեռ.	Ուղիղ մասեր	Ազիմուտներ		
			X	Y	Ձախ			Աջ																	
	Պկ	+			աստ	րոպ	վրկ	աստ	րոպ	վրկ							Պկ	+	Պկ	+			աստ	րոպ	վրկ
ԾՍ	0	0	4532236,44	8392517,84																					
																					47,61	40,79	125	16	37
1	0	47,61	4532208,95	8392556,71	3	54	13	0	0	0	200,00	6,82	6,82	13,63	0,12	0,01	0	40,79	0	54,42					
																					29,95	14,81	121	22	24
2	0	77,55	4532193,36	8392582,28	4	45	56	0	0	0	200,00	8,32	8,32	16,63	0,17	0,01	0	69,23	0	85,86					
																					113,97	100,01	116	36	28
3	1	91,51	4532142,31	8392684,18	0	0	0	1	36	59	400,00	5,64	5,64	11,28	0,04	0,00	1	85,87	1	97,15					
																					38,61	1,64	118	13	27
4	2	30,12	4532124,06	8392718,19	0	0	0	27	6	7	130,00	31,33	31,33	61,49	3,72	1,17	1	98,79	2	60,28					
																					70,85	27,87	145	19	34
5	2	99,8	4532065,79	8392758,49	6	40	3	0	0	0	200,00	11,65	11,65	23,27	0,34	0,03	2	88,15	3	11,42					
																					39,37	22,01	138	39	31
6	3	39,14	4532036,24	8392784,49	0	0	0	2	10	45	300,00	5,71	5,71	11,41	0,05	0,01	3	33,43	3	44,84					
																					92,88	87,17	140	50	16
ԾՎ	4	32,01	4531964,22	8392843,15	0	0	0	100	43	42	0,00														

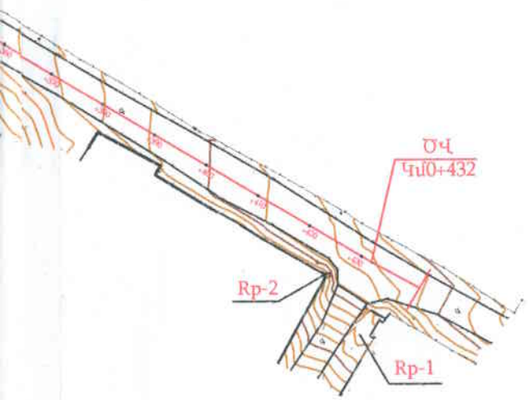

				ՊԱՅՄԱՆԱԳԻՐ ՇՄԱՀ-ԳՀԽԾՁԲ-25/23
ՆԳՃ	Մ. Քեյան			ՀՀ Շիրակի մարզի Ամասիա համայնքի S-7-8,/S-7-37/-Գտաշեն-Կամխուտ -/S-7-37/ մարզային նշանակության ավտոճանապարհ տանող համայնքային նշանակության հատված
Նախագծեց	Մ. Քեյան			
				ՃԱՆԱՊԱՐՀԱՅԻՆ ՄԱՍ
				ՀՈՒԼ ԹԵՐԹ ԹԵՐԹԵՐ
				ԱՆ ՃԱ-1 17
				Նախագծվող հատվածի իրաղրության հատակագիծը Մ1:1000
				<<ԱՔԱՐԱ>> 2025թ.

ՆԱԽԱԳԾՎՈՂ ՀԱՏՎԱԾԻ ԻՐԱԴՐՈՒԹՅԱՆ ՀԱՏԱԿԱԳԻԾ Մ1:1000

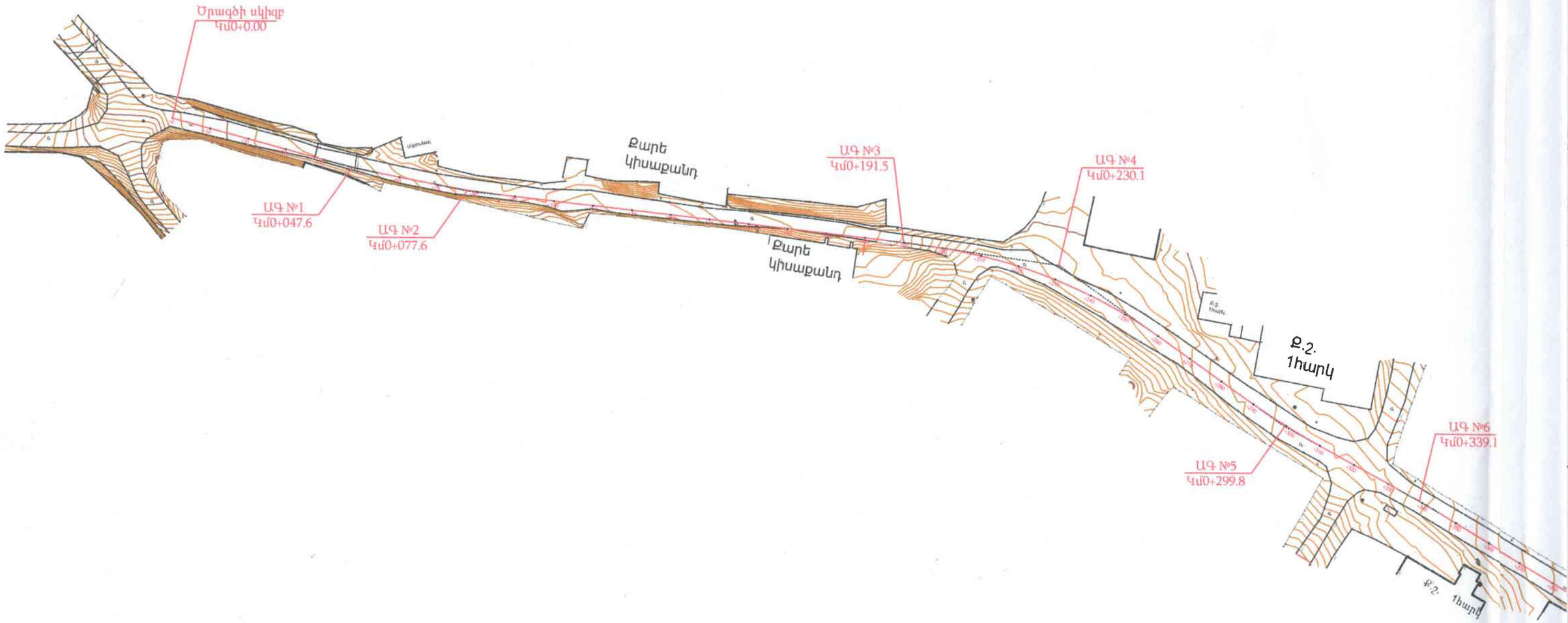

Հենանիշերի աղյուսակ

Կետի անվանումը	Կոորդինատները		Բացարձակ բարձրությունը
	X	Y	
RP1	**4531953,476**	**8392837,116**	1824,873
RP2	**4531965,089**	**8392835,591**	1825,253

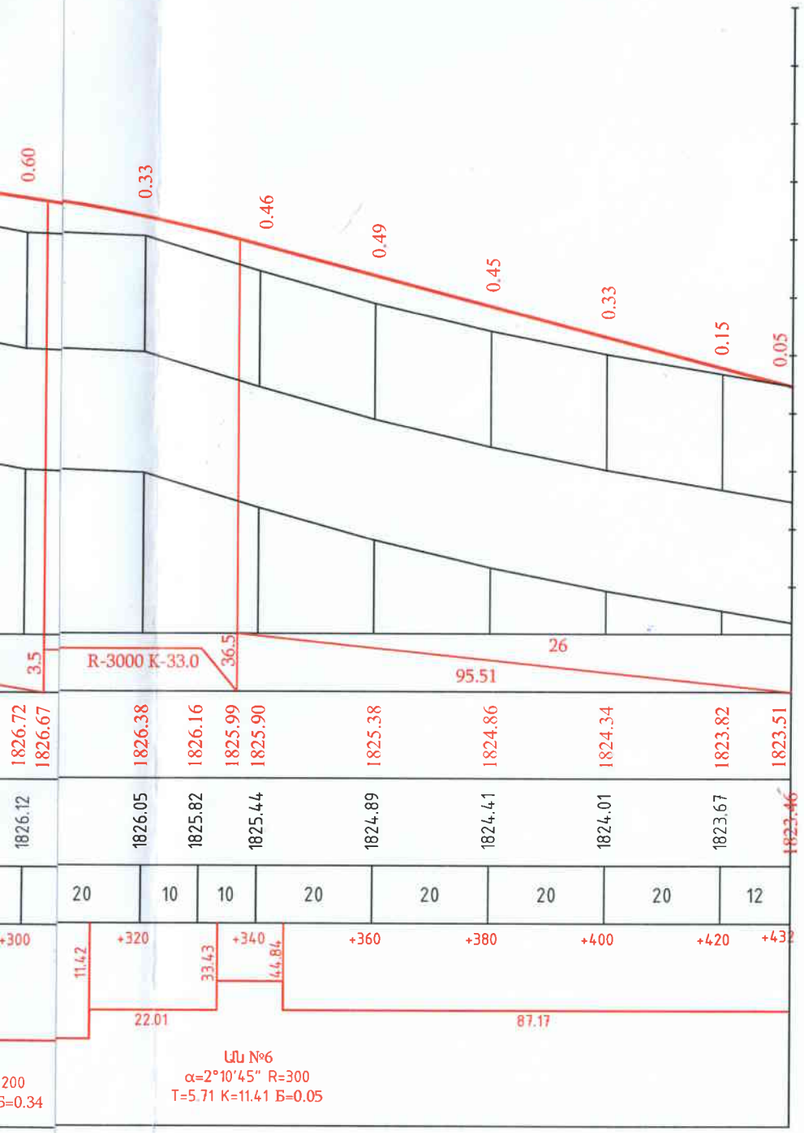

			ՊԱՅՄԱՆԱԳԻՐ ՇՄԱՀ-ԳՀԽԾՁԲ-25/23		
ՆԳՃ	Ս. Քեչյան		ՀՀ Շիրակի մարզի Ամասիա համայնքի Տ-7-8,/Տ-7-37/-Գտաշեն-Գամխուտ -/Տ-7-37/ մարզային նշանակության ավտոճանապարհ տանող համայնքային նշանակության հատված		
Նախագծեց	Ս. Քեչյան				
			ՃԱՆԱՊԱՐՀԱՅԻՆ ՄԱՍ	ՓՈՒԼ	ԹԵՐԹ	ԹԵՐԹԵՐ
				ԱՆ	ՃԱ-2	13
			Նախագծվող հատվածի երկայնական կտրվածք	<<ԱՔԱՐԱ>> 2025թ.	

ՆԱԽԱԳԾՎՈՂ ՀԱՏՎԱԾԻ ԵՐԿԱՅՆԱԿԱՆ ԿՏՐՎԱԾՔ

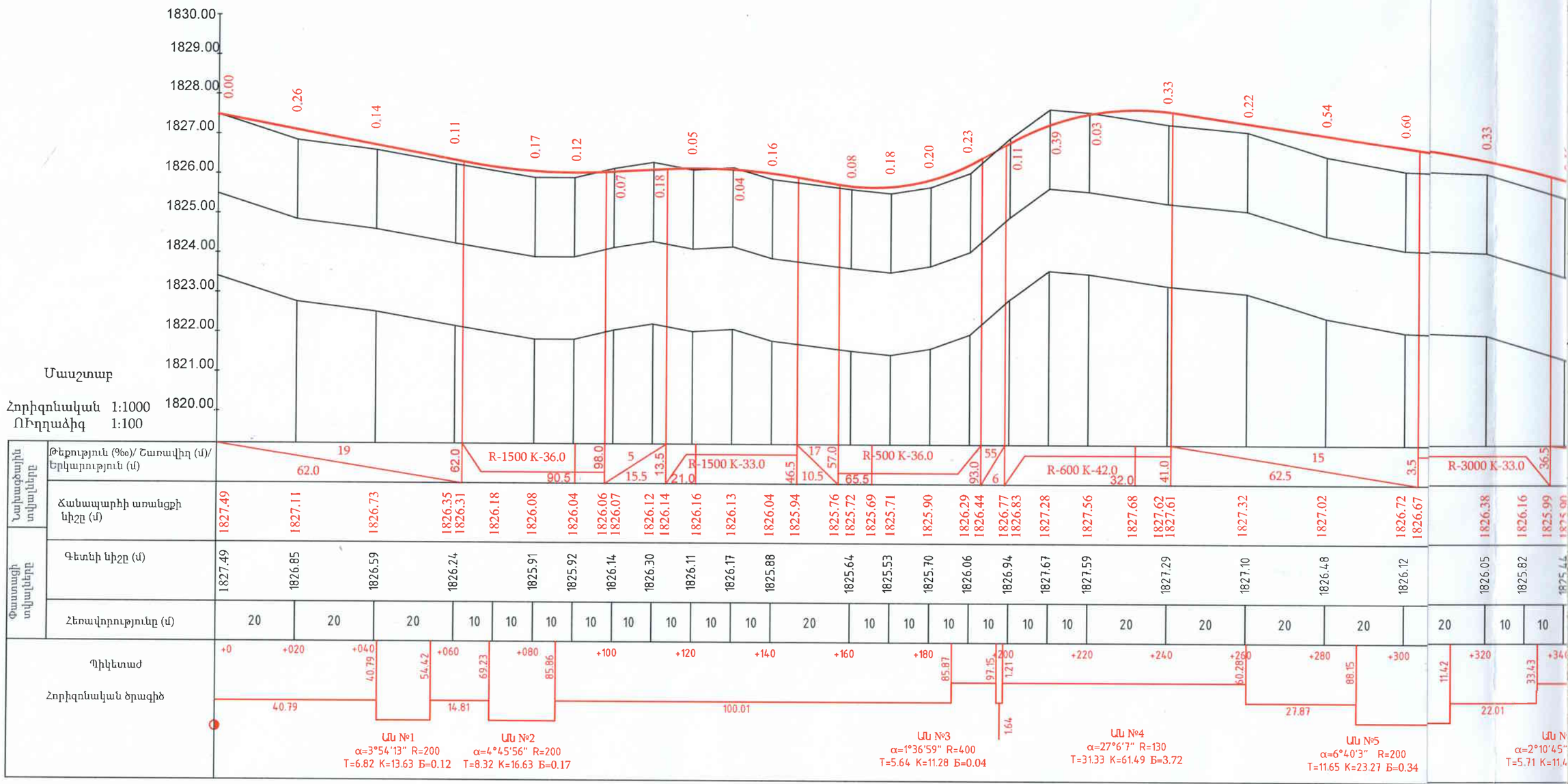

Մ1:500

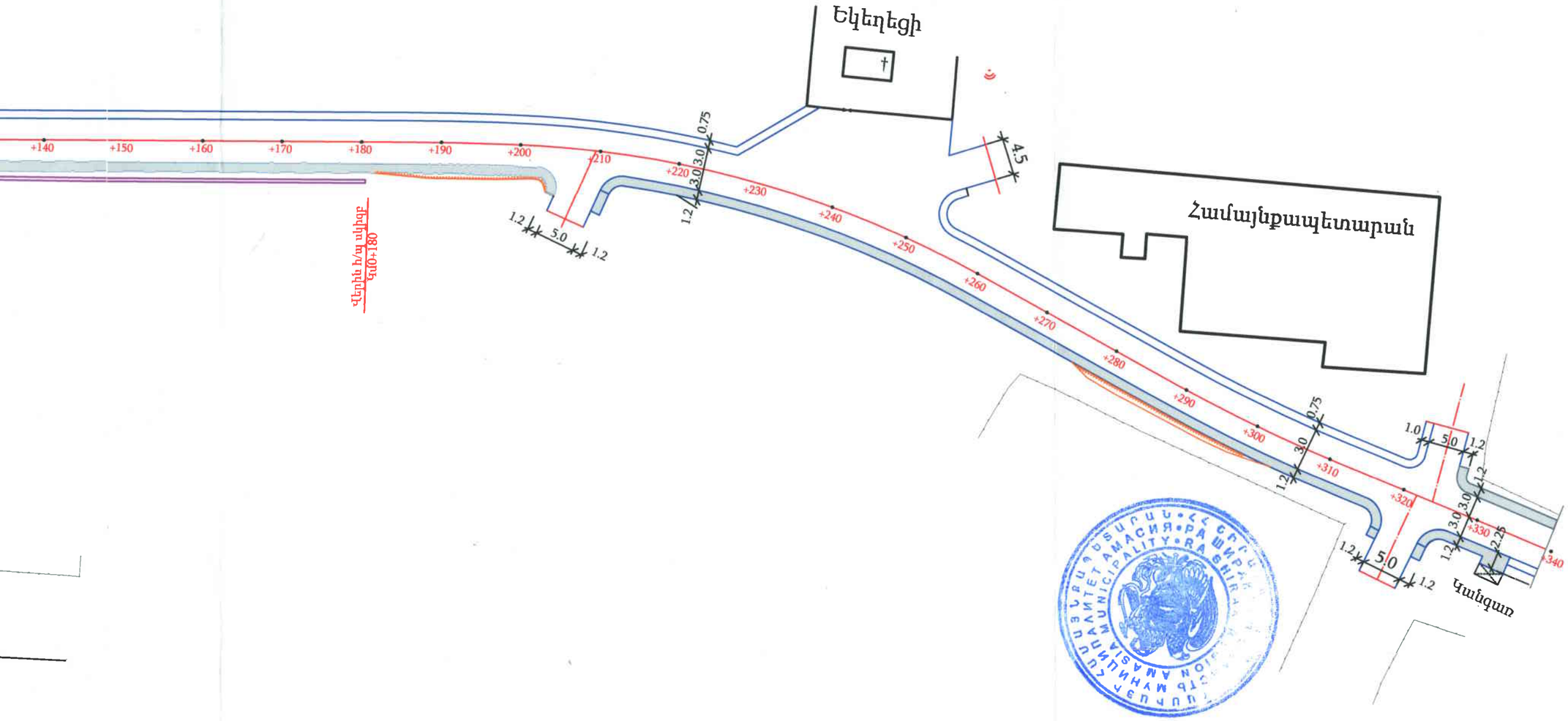

			ՊԱՅՄԱՆԱԳԻՐ ՇՄԱՀ-ԳՀԽԾՁԲ-25/23			
ՆԳՃ	Ս. Քեչյան		ՀՀ Շիրակի մարզի Ամասիա համայնքի Տ-7-8,/Տ-7-37/-Գտաշեն-Կամխուտ -/Տ-7-37/ մարզային նշանակության ավտոճանապարհ տանող համայնքային նշանակության հատված			
Նախագծեց	Ս. Քեչյան					
			ՃԱՆԱՊԱՐՀԱՅԻՆ ՄԱՍ	ՓՈՒԼ	ԹԵՐԹ	ԹԵՐԹԵՐ
				ԱՆ	ՃԱ-3	13
			Նախագծվող հատվածի մանրամասը հատակակգիծը Մ1:500	<<ԱՔԱՐԱ>> 2025թ.		

ՆԱԽԱԳԾՎՈՂ ՀԱՏՎԱԾԻ ՄԱՆՐԱՄԱՍԸ ՀԱՏԱԿԱԳԻԾ Մ1:500

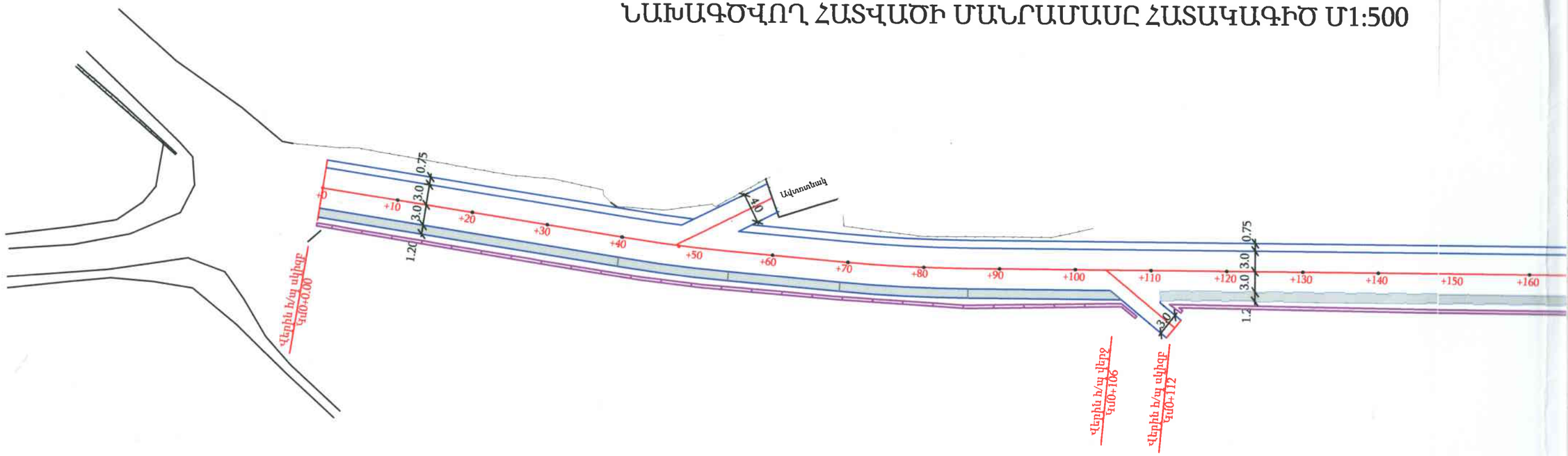

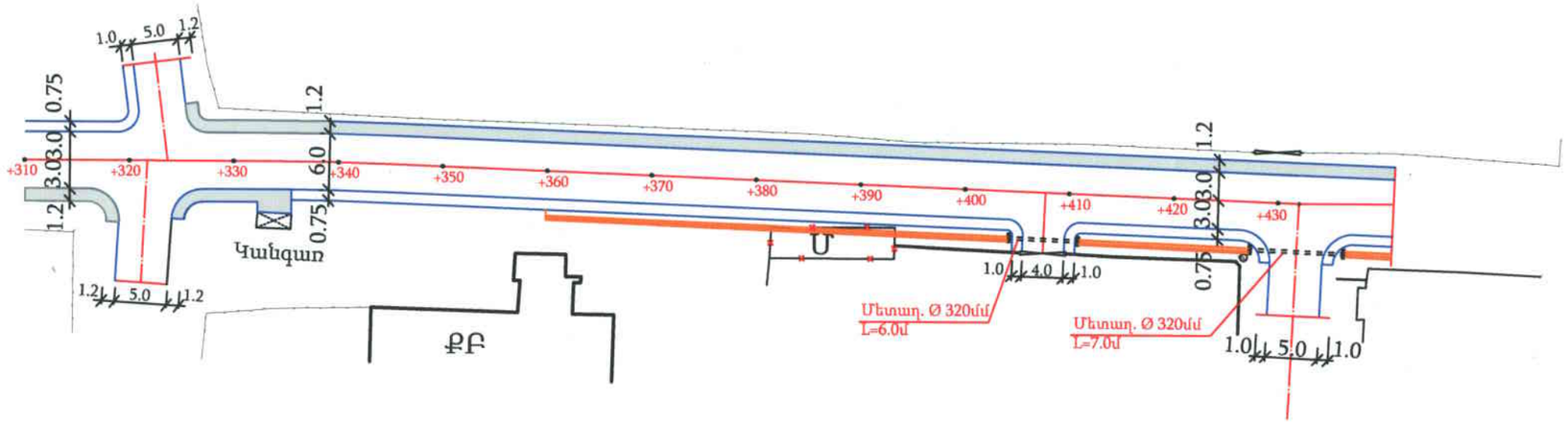

W_h=2.0մ²(III); 0.4մ²(IV)
W_L=0.0մ²

ԿՄ 0+000

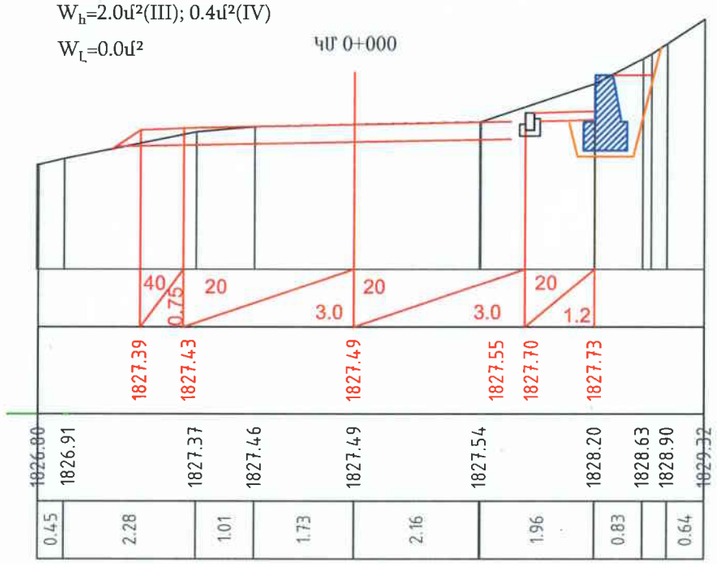

W_h=2.0մ²(III); 0.6մ²(IV)
W_L=0.0մ²

ԿՄ 0+010

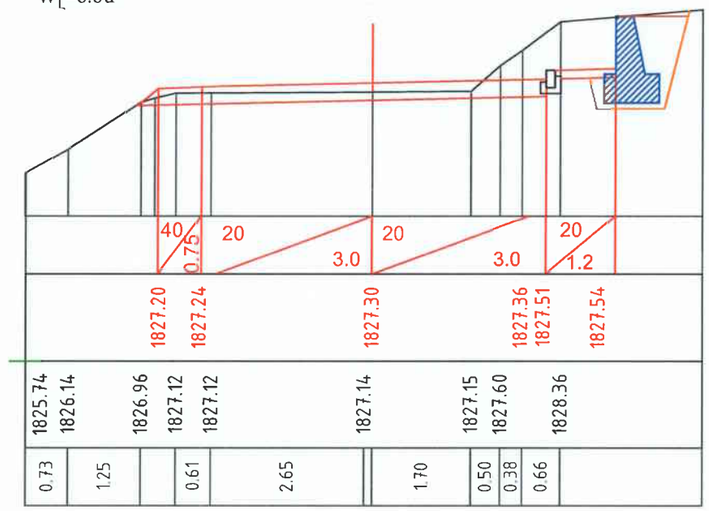

W_h=1.6մ²(III); 0.4մ²(IV)
W_L=0.0մ²

ԿՄ 0+020

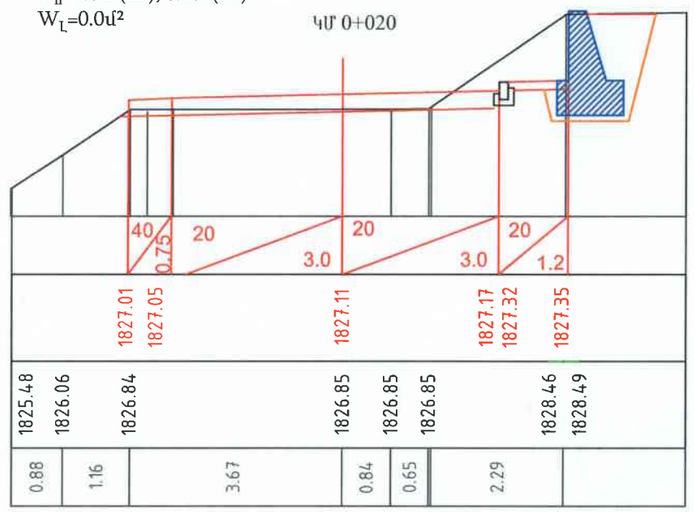

W_h=1.8մ²(III); 0.4մ²(IV)
W_L=0.2մ²

ԿՄ 0+030

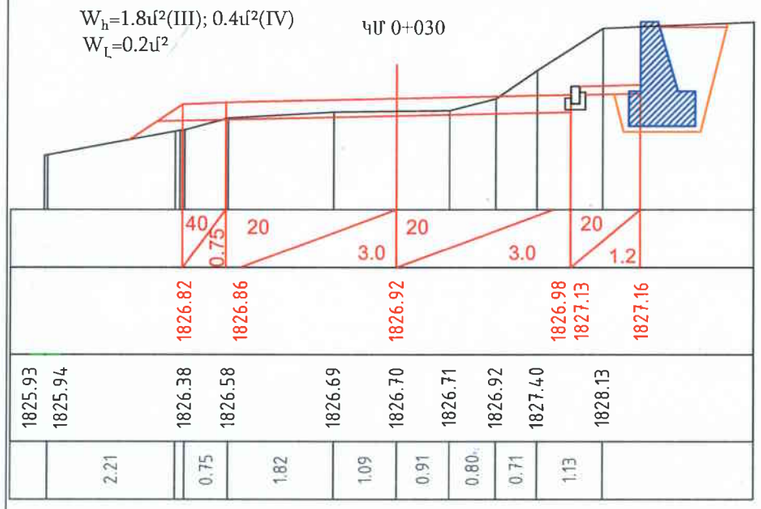

W_h=1.8մ²(III); 0.5մ²(IV)
W_L=0.0մ²

ԿՄ 0+040

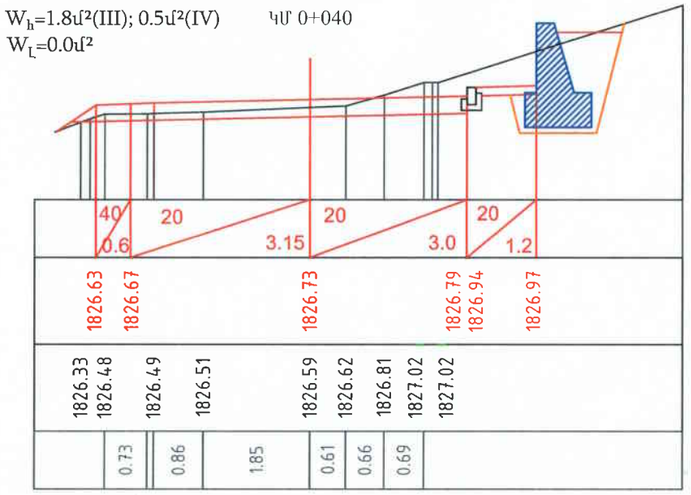

W_h=2.2մ²(III); 0.6մ²(IV)
W_L=0.0մ²

ԿՄ 0+050

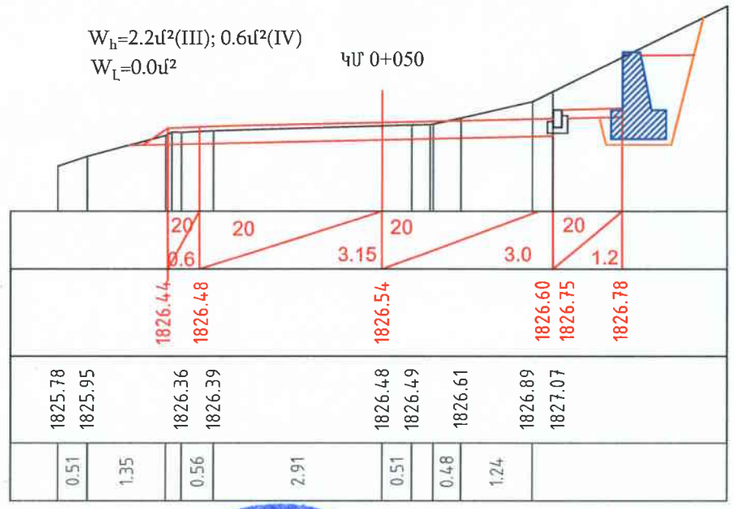

W_h=1.8մ²(III); 0.6մ²(IV)
W_L=0.0մ²

ԿՄ 0+060

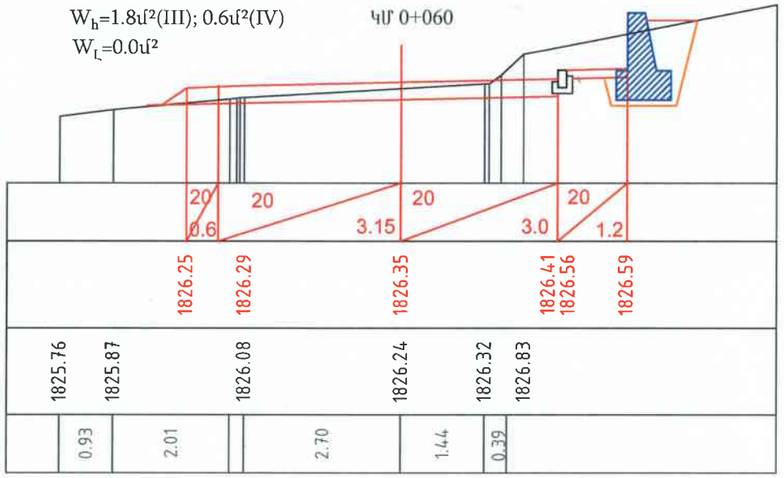

			ՊԱՅՄԱՆԱԳԻՐ ՇՄԱՀ-ԳՀԽԾՁԲ-25/23
ՆԳՃ	Ս. Քեչյան		222 Շիրակի մարզի Ամասիա համայնքի S-7-8,/S-7-37/-Գտաշեն-Կամխուտ -/S-7-37/ մարզային նշանակության ավտոճանապարհ տանող համայնքային նշանակության հատված
Նախագծեց	Ս. Քեչյան		

	ՓՈՒԼ	ԹԵՐԹ	ԹԵՐԹԵՐ
ՃԱՆԱՊԱՐՀԱՅԻՆ ՄԱՍ	ԱՆ	ՃԱ-4/01	13
Լայնական կտրվածքներ Մ1:100 ԿՄ0+0.00-ԿՄ0+060	<<ԱՔԱՐԱ>> 2025թ.		

ԿՄ 0+070

W_h=2.0մ²(III); 0.7մ²(IV)

W_L=0.0մ²

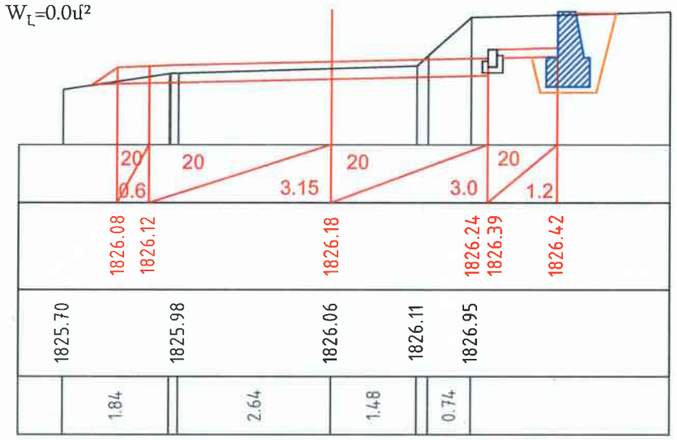

ԿՄ 0+080

W_h=2.2մ²(III); 0.4մ²(IV)

W_L=0.1մ²

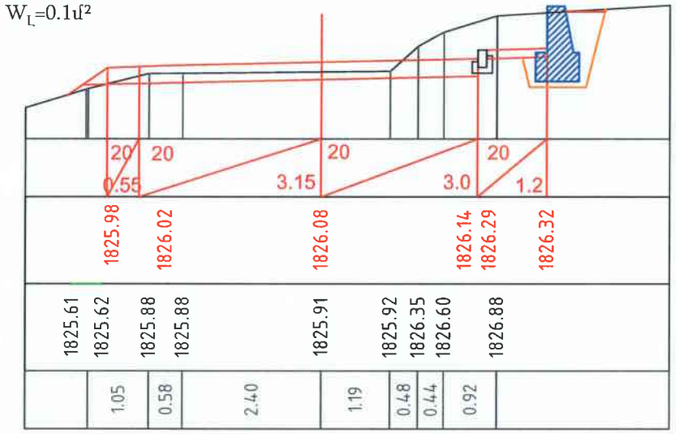

ԿՄ 0+090

W_h=1.8մ²(III); 0.4մ²(IV)

W_L=0.2մ²

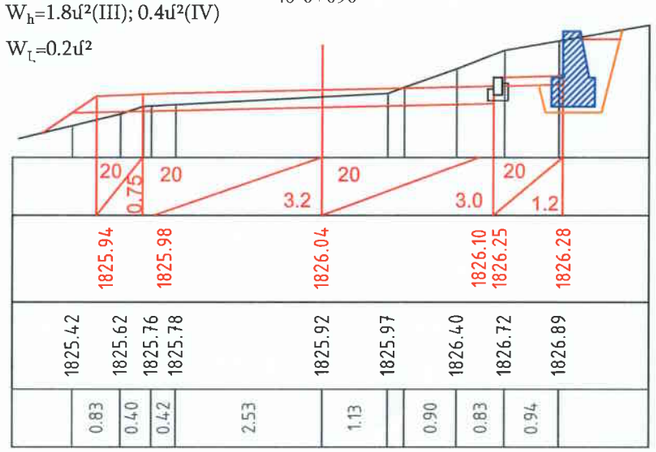

ԿՄ 0+100

W_h=2.0մ²(III); 0.6մ²(IV)

W_L=0.0մ²

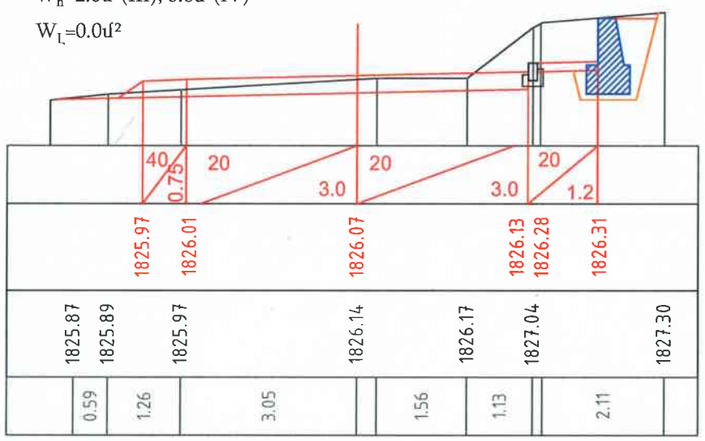

ԿՄ 0+110 Իջատեղ

W_h=6.6մ²(III); 0.8մ²(IV)

W_L=0.0մ²

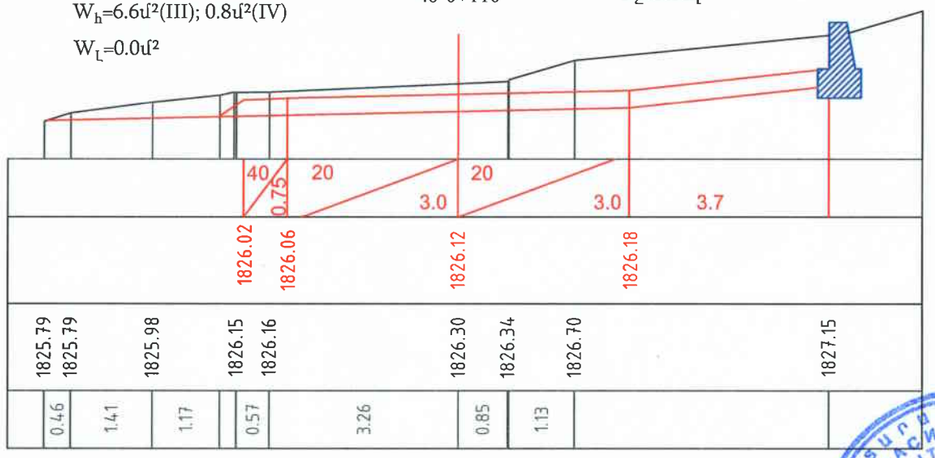

W_h=3.8մ²(III); 0.8մ²(IV) ԿՄ 0+120

W_L=0.0մ²

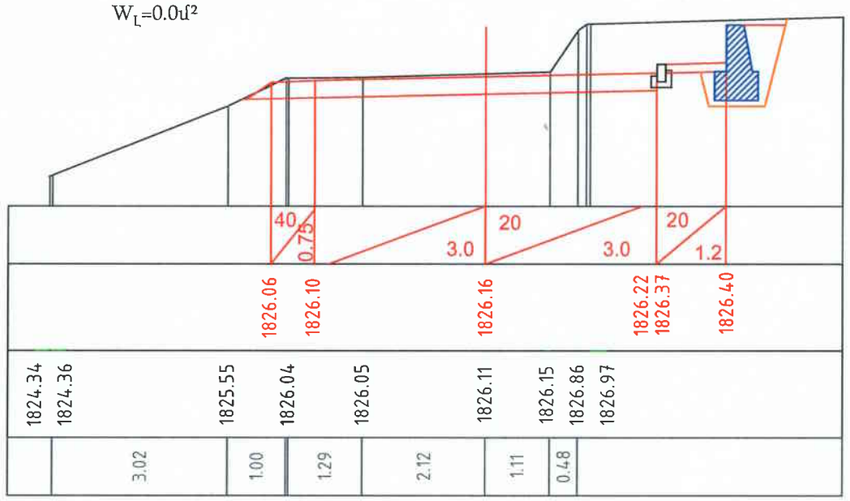

W_h=3.0մ²(III); 0.6մ²(IV) ԿՄ 0+130

W_L=0.0մ²

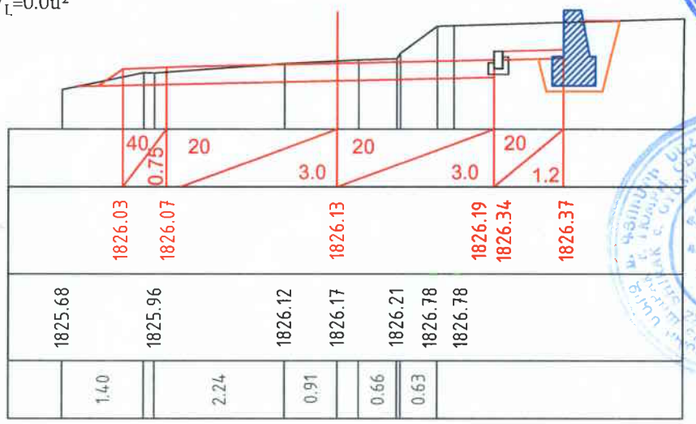

Գծագիր ԱՃ-4/02

Լայնական կտրվածքներ Մ1:100
ԿՄ0+070 - ԿՄ0+130

ԿՄ 0+140

W_h=2.0մ²(III); 0.4մ²(IV)

W_L=0.0մ²

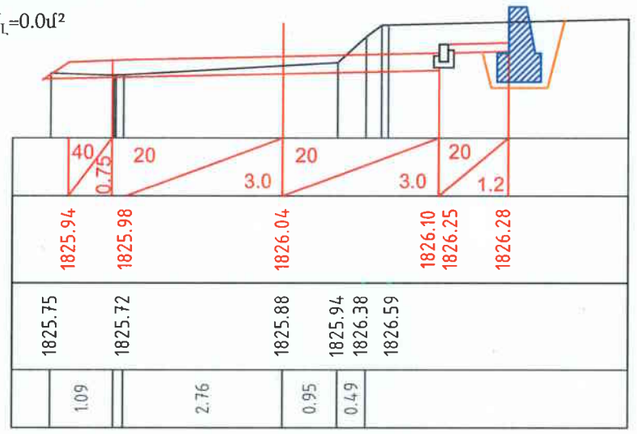

ԿՄ 0+150

W_h=2.6մ²(III); 0.4մ²(IV)

W_L=0.0մ²

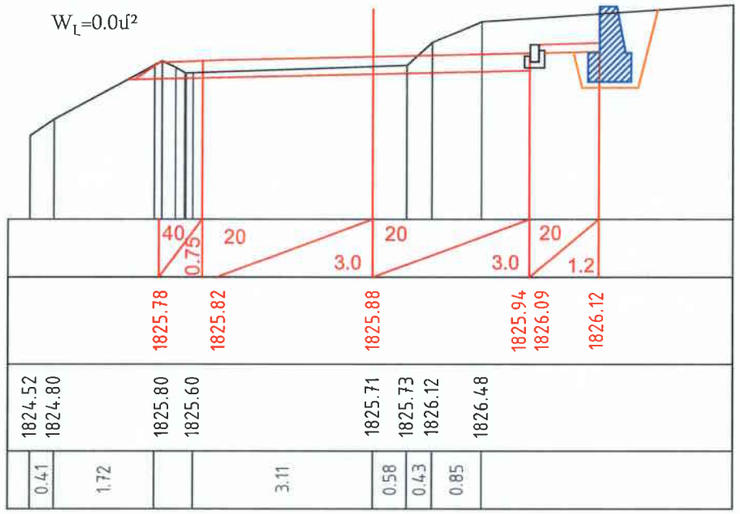

ԿՄ 0+160

W_h=3.2մ²(III); 0.6մ²(IV)

W_L=0.0մ²

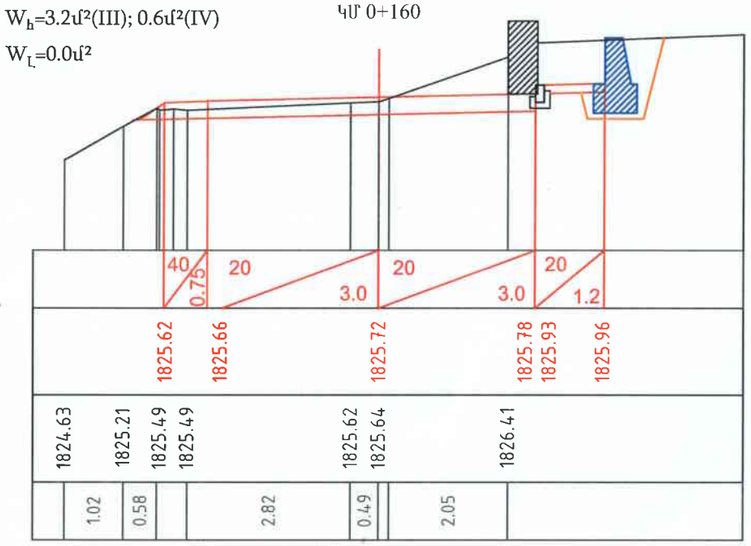

ԿՄ 0+170

W_h=1.8մ²(III); 0.4մ²(IV)

W_L=0.9մ²

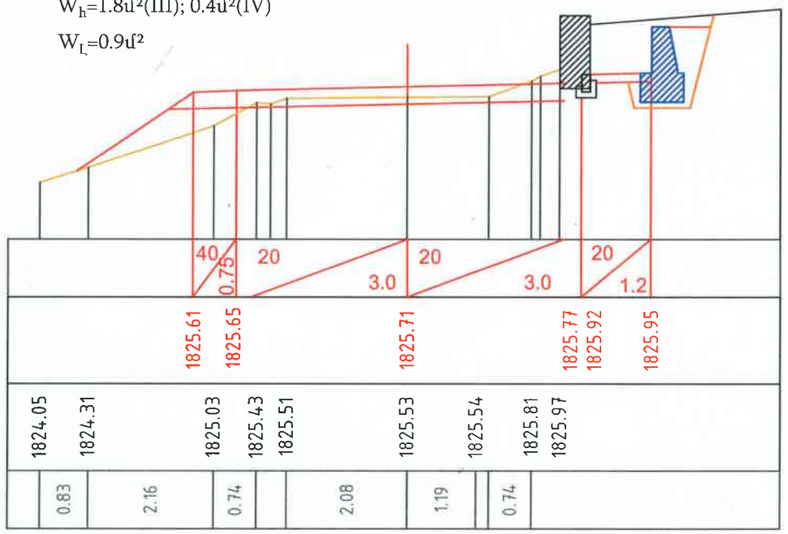

ԿՄ 0+180

W_h=1.6մ²(III); 0.2մ²(IV)

W_L=0.1մ²

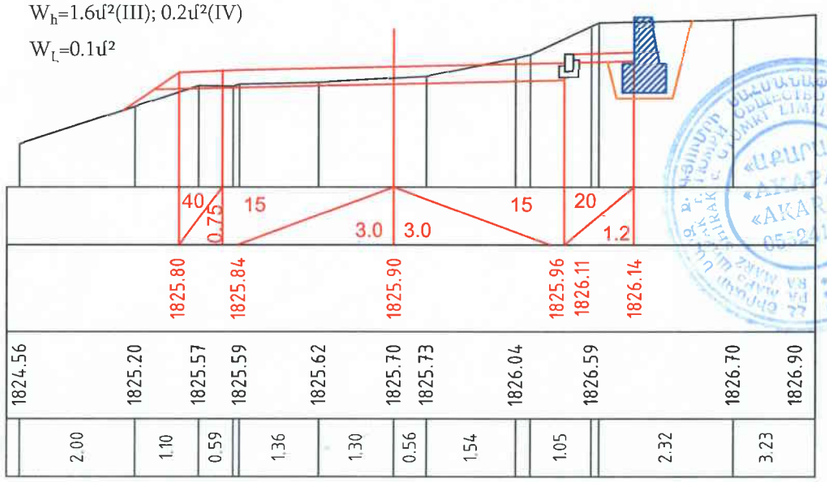

W_h=1.8մ²(III); 0.2մ²(IV)

W_L=0.4մ²

ԿՄ 0+190

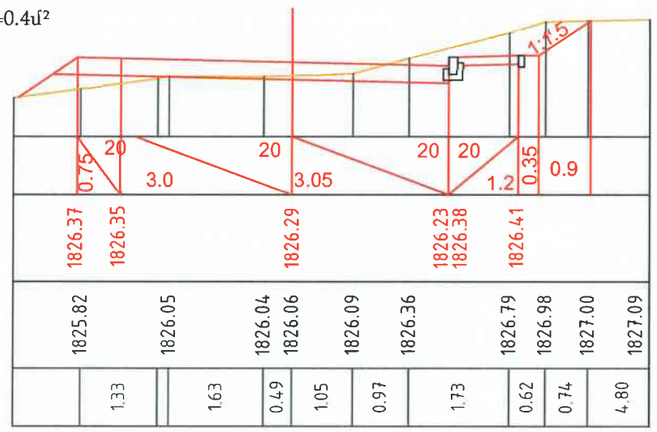

W_h=3.2մ²(III); 0.8մ²(IV)

W_L=0.1մ²

ԿՄ 0+200

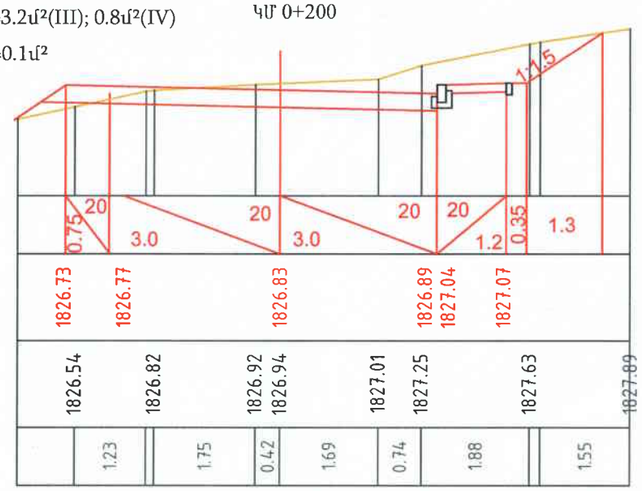

Լայնական կտրվածքներ Մ1:100
ԿՄ0+070 ; ԿՄ0+130

Գծագիր ԱՃ-4/03

Լայնական կտրվածքներ Մ1:100
ԿՄ0+140 - ԿՄ0+200

W_h=6.8մ²(III); 1.2մ²(IV)

W_L=0.0մ²

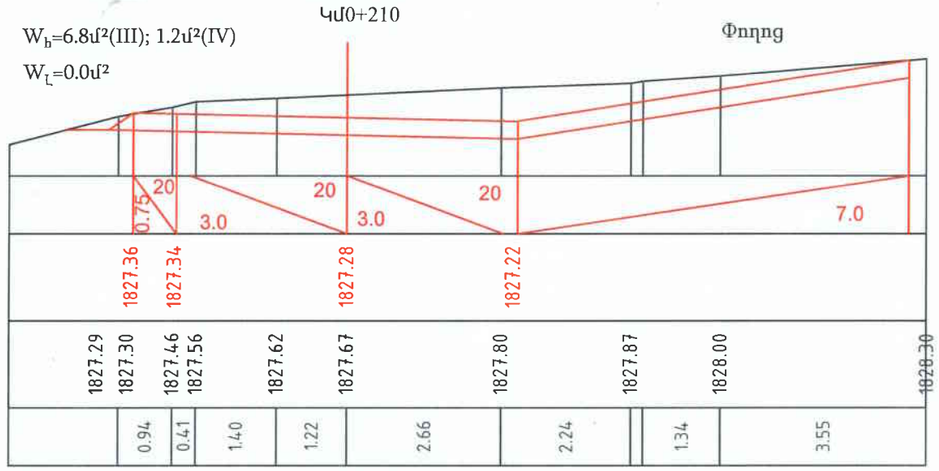

W_h=2.4մ²(III); 0.6մ²(IV)

W_L=0.0մ²

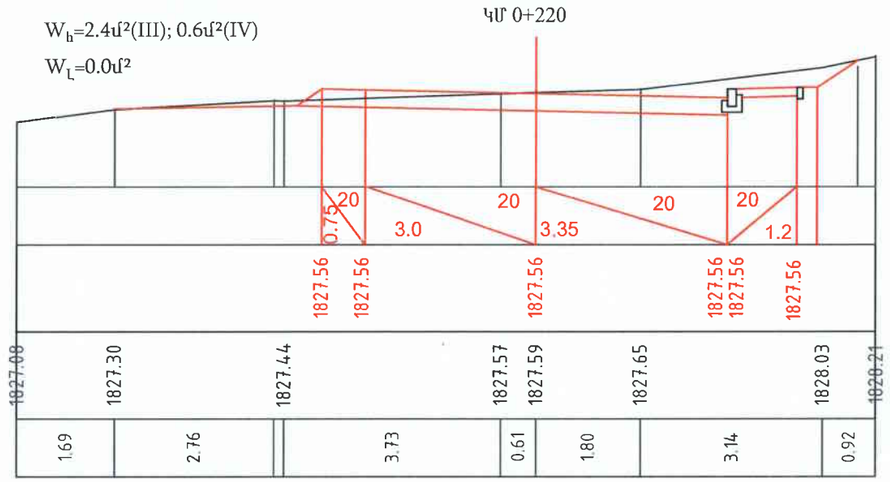

W_h= 0.6մ²(IV)

W_L=0.5մ²

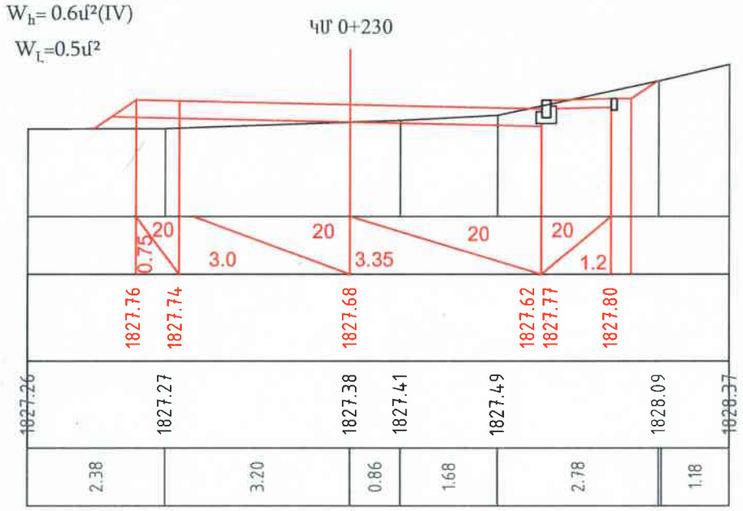

W_h= 0.2մ²(IV)

W_L=0.9մ²

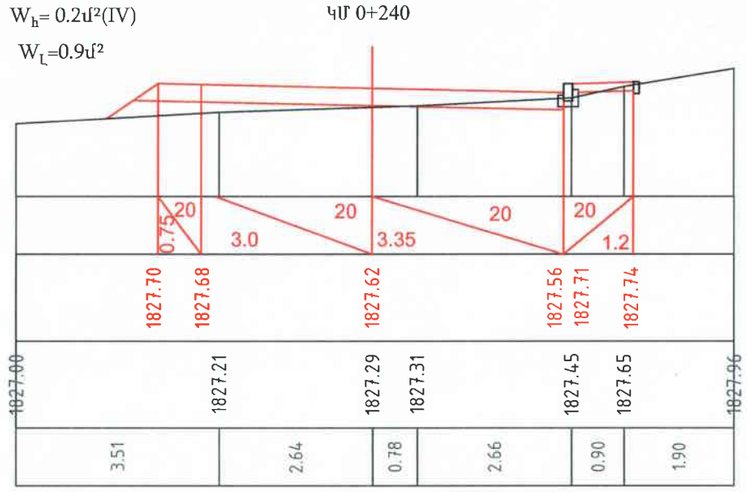

W_h= 0.6մ²(IV)

W_L=0.2մ²

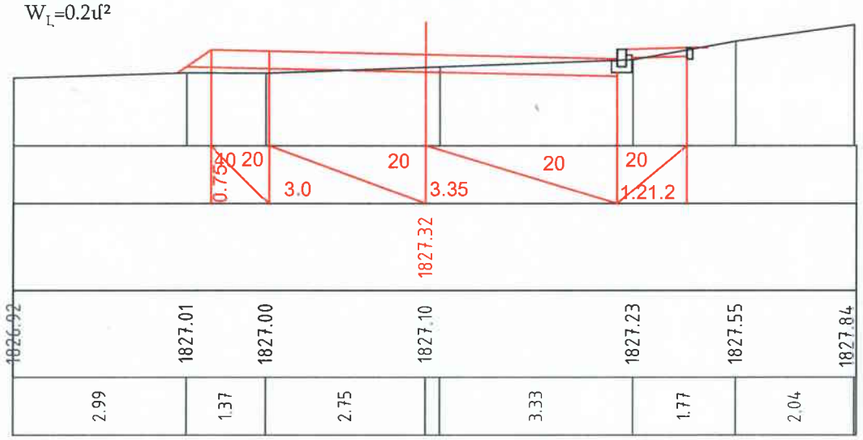

W_h=0.0մ²

W_L=2.0մ²

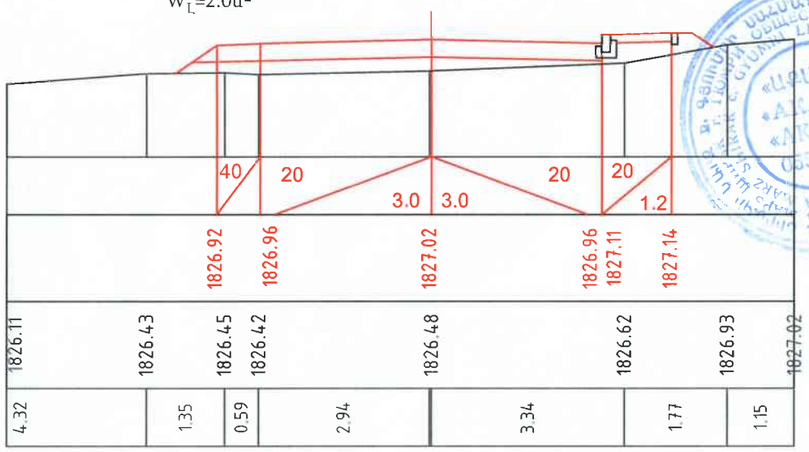

Գծագիր ԱՃ-4/04

Լայնական կտրվածքներ Մ1:100
ԿՄ0+210 - ԿՄ0+280

W_h=0.0մ²
W_L=3.5մ²

ԿՄ 0+300

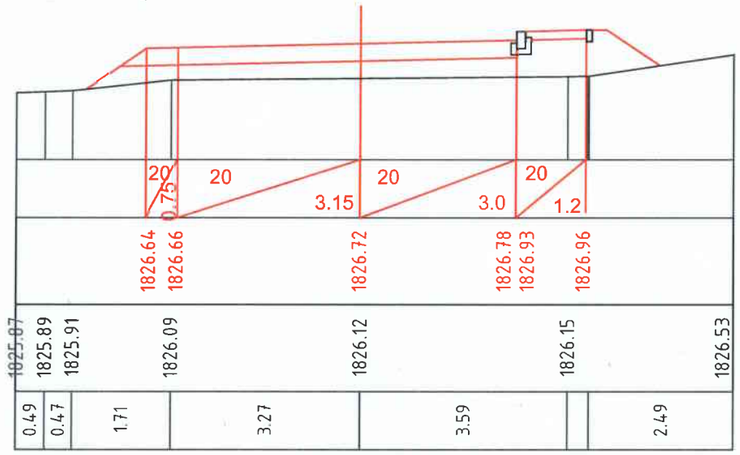

W_h=1.8մ²(III)
W_L=0.0մ²

ԿՄ 0+320

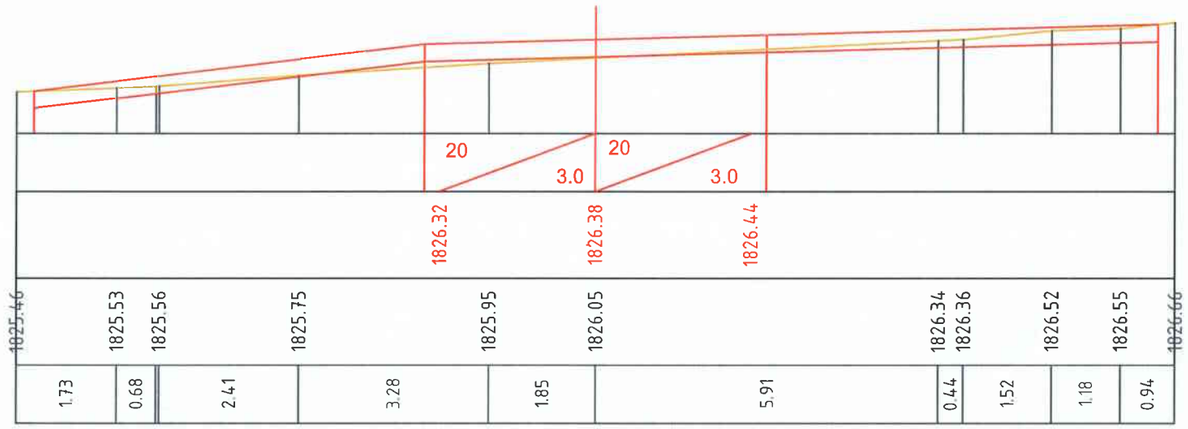

W_h=0.0մ²
W_L=1.4մ²

ԿՄ 0+330

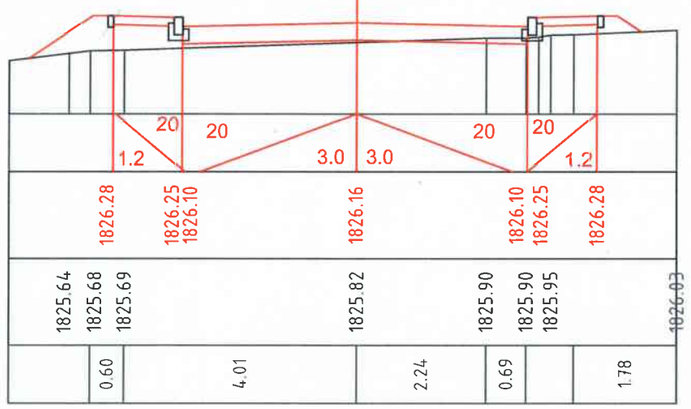

W_h=0.4մ²(III)
W_L=1.8մ²

ԿՄ 0+340

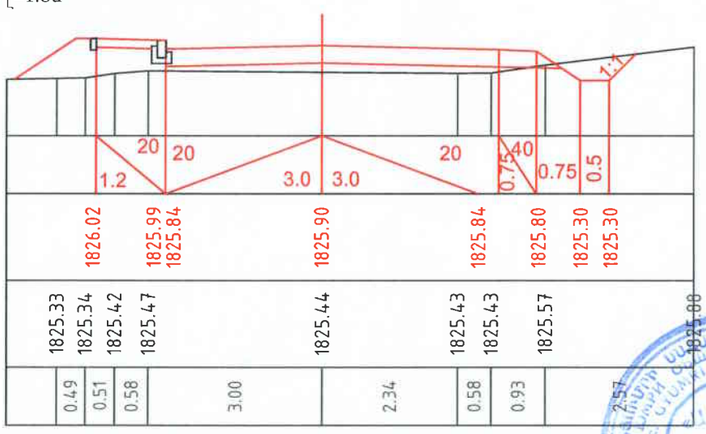

W_h=0.4մ²(III)
W_L=1.9մ²

ԿՄ 0+360

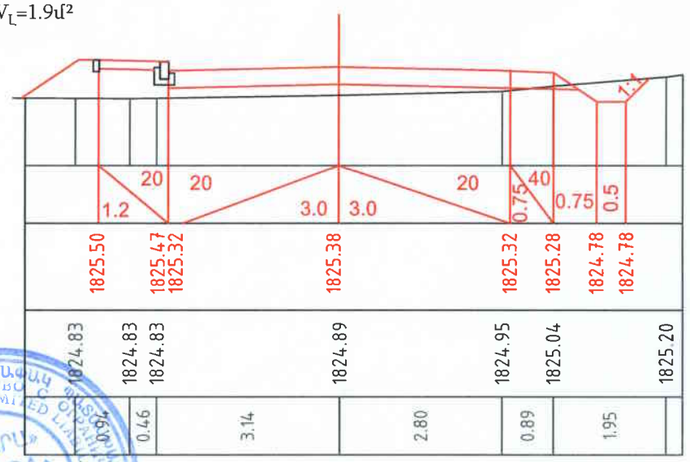

W_h=0.5մ²(III)
W_L=1.6մ²

ԿՄ 0+380

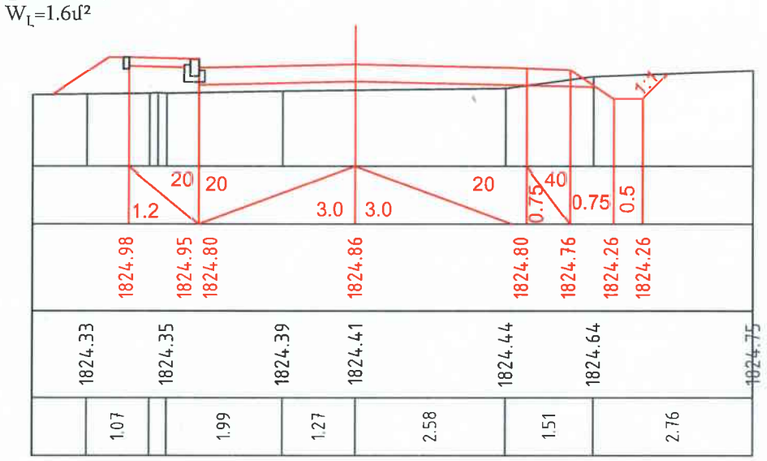

Գծագիր ԱՃ-4/05

Լայնական կտրվածքներ Մ1:100
ԿՄ0+300 - ԿՄ0+380

W_h=0.6մ² (III)
W_L=0.6մ²

ԿՄ 0+400

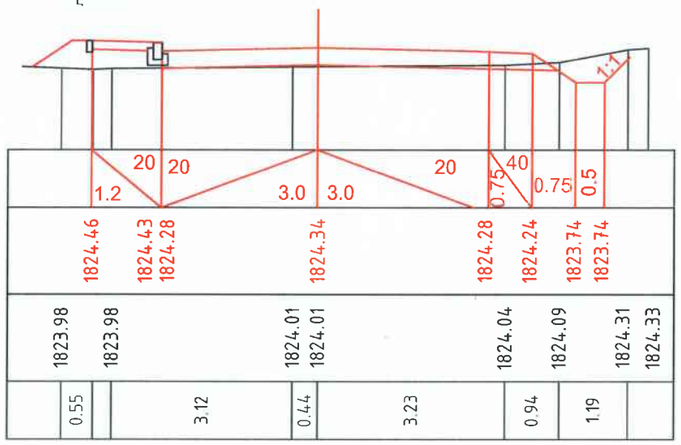

W_h=2.0մ²(III); 0.8մ²(IV)
W_L=0.6մ²

ԿՄ 0+420

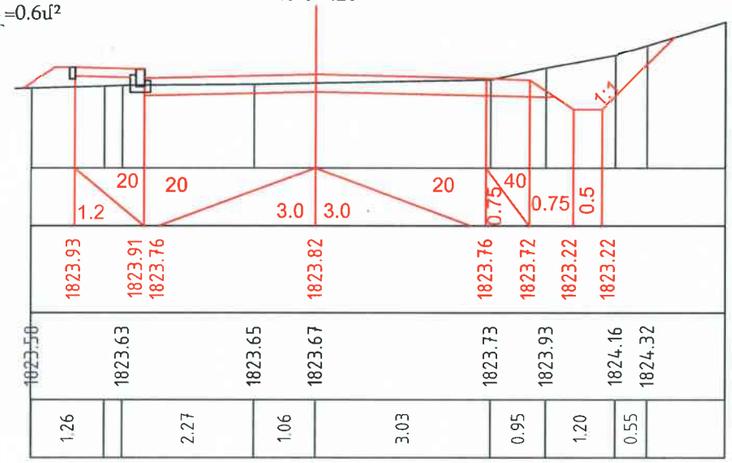

W_h=3.0մ²(III); 0.7մ²(IV)
W_L=0.4մ²

ԿՄ 0+432

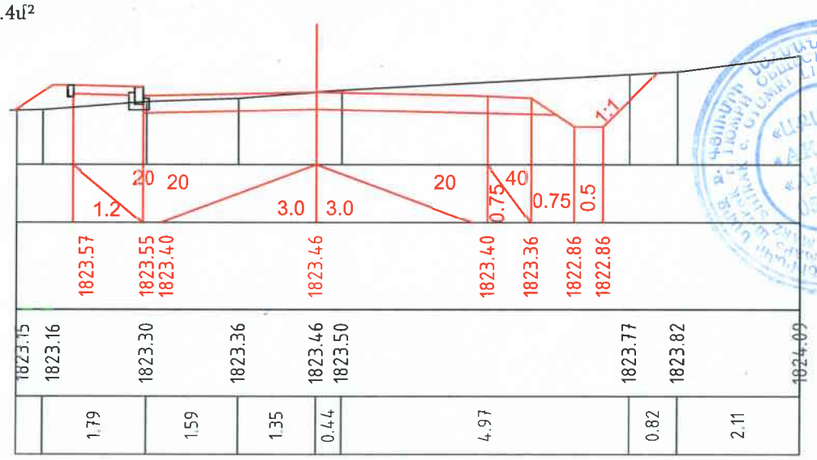

Գծագիր ԱՃ-4/06

Լայնական կտրվածքներ Մ1:100
ԿՄ0+400 - ԿՄ0+432

ՏԻՊԱՅԻՆ ԼԱՅՆԱԿԱՆ ԿՏՐՎԱԾՔՆԵՐ ԵՎ ՊԱՏՎԱԾՔՆԵՐԻ ԿՈՆՍՏՐՈՒԿՑԻԱՆԵՐԸ Մ1:100

ԼԱՅՆԱԿԱՆ ԿՏՐՎԱԾՔ Կմ0+00-կՄ0+180

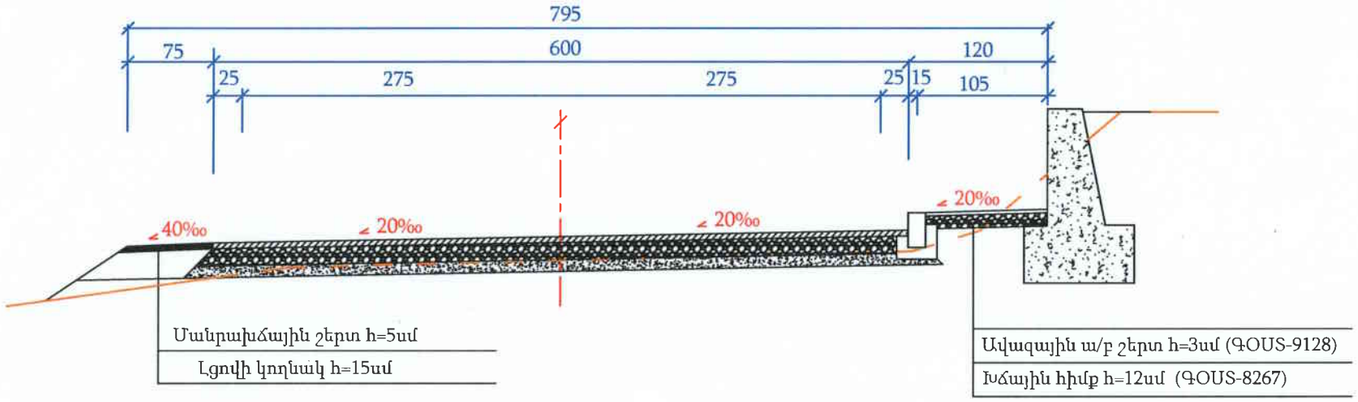

ԼԱՅՆԱԿԱՆ ԿՏՐՎԱԾՔ Կմ0+180-Կմ0+300

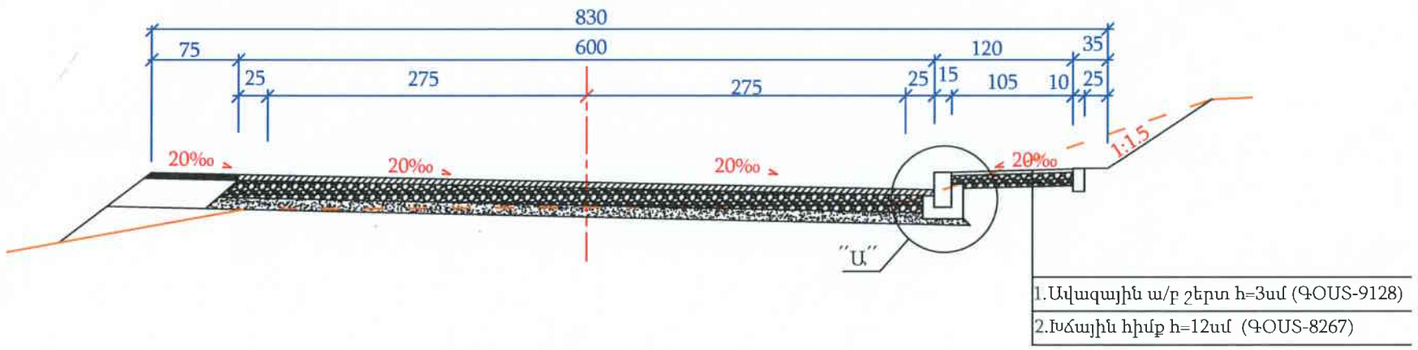

ԼԱՅՆԱԿԱՆ ԿՏՐՎԱԾՔ Կմ0+320-Կմ0+432

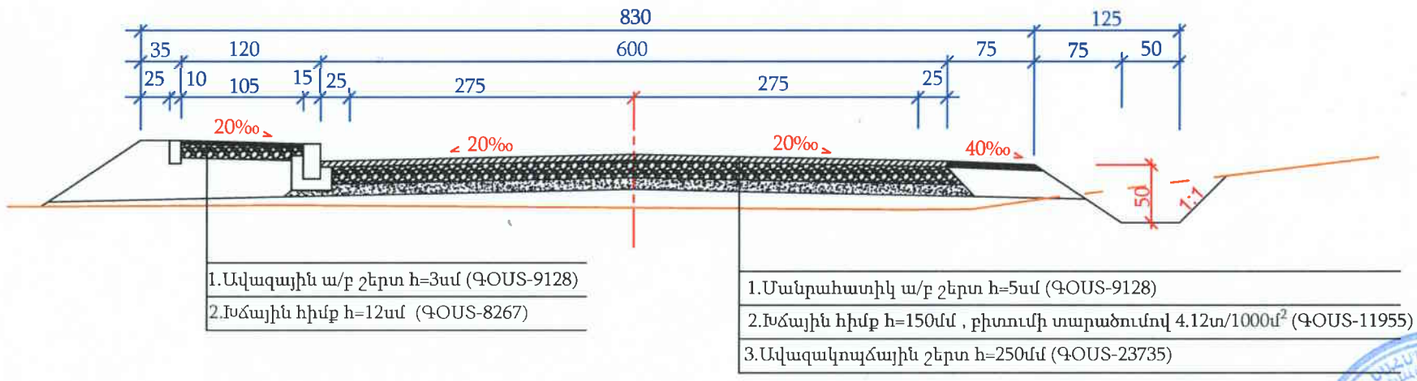

Հանգույց "Ա" Մ1:25

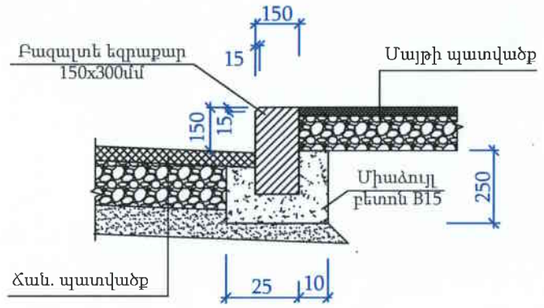

Ծանոթություն
1.Բոլոր չափսերը տրված են մմ-ով:
2.Ծավալները տրված են համապատասխան ամփոփագրերում :

			ՊԱՅՄԱՆԱԳԻՐ ՇՄԱՀ-ԳՀԽԾՁԲ-25/23			
ՆԳՃ	Ս. Քեչյան		22 Շիրակի մարզի Ամասիա համայնքի S-7-8,/S-7-37/-Գտաշեն-Կամխուտ -/S-7-37/ մարզային նշանակության ավտոճանապարհ տանող համայնքային նշանակության հատված			
Նախագծեց	Ս. Քեչյան					
			ՃԱՆԱՊԱՐՀԱՅԻՆ ՄԱՍ	ՓՈՒԼ	ԹԵՐԹ	ԹԵՐԹԵՐ
				ԱՆ	ՃԱ-5	14
			Տիպային լայնական կտրվածքներ և պատվածքների կոնստրուցիաները	<<ԱՔԱՐԱ>> 2025թ.		

Հենապատի ցամաքուրդի կոնստրուկցիան
(Дренаж)

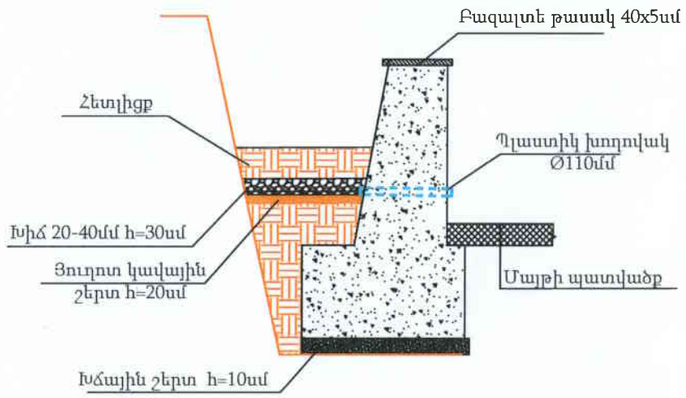

ԱԾԽԱՏԱՆՔՆԵՐԻ ԾԱՎԱԼՆԵՐԻ ԱՂՅՈՒՍԱԿ

Հ/Հ	Աշխատանքների անվանումները	Չափման միավոր	Քանակը	Ծանոթ.
1	2	3	4	5
1	Փոսորակների փորում III-կարգի բնահողում	$մ^3$	448,0	
2	Ավազակոպճային նախապատրաստական շերտ h=10սմ	$մ^3$	12,6	
3	Հենապատի հիմքի միաձույլ բետոն	$մ^3$	155,95	B15;F150
4	Հենապատի իրանի միաձույլ բետոն	$մ^3$	82,18	
5	Բազալտե թասակ 40x5սմ	գծ.մ	181,0	
6	Քսուկային ջրամեկուսացում տաք երկշերտ բիտումով	$մ^2$	215,5	
7	Ցամաքուրդ (дренаж) պլաստիկ Ø110մմ ,L=0,7մ 20հատ -14,0գծ.մ	գծ.մ	181,0	
8	Հետադարձ լիցք	$մ^3$	146,5	
9	Ավելցուկային բնահող	$մ^3$	301,5	

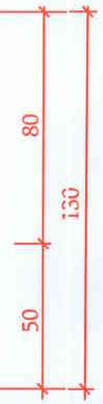

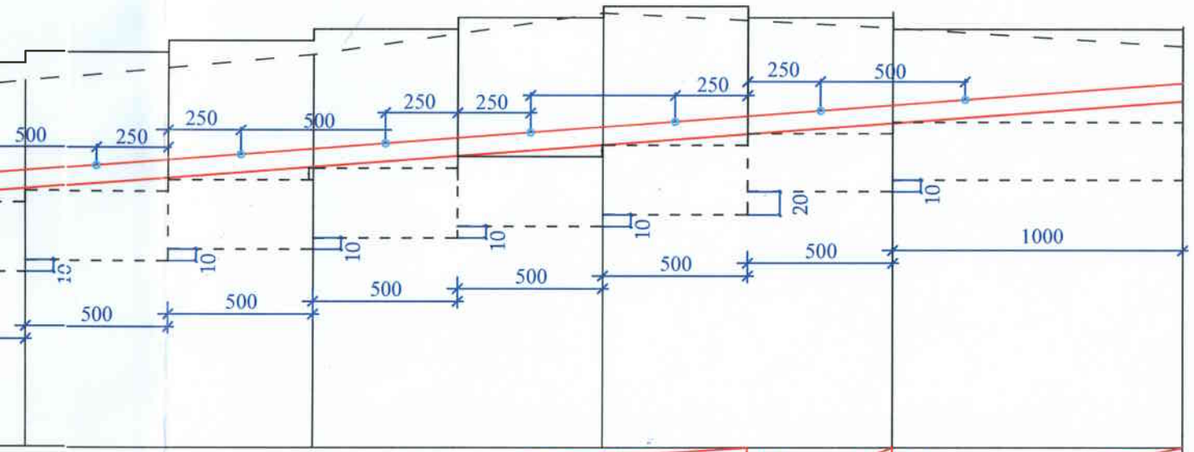

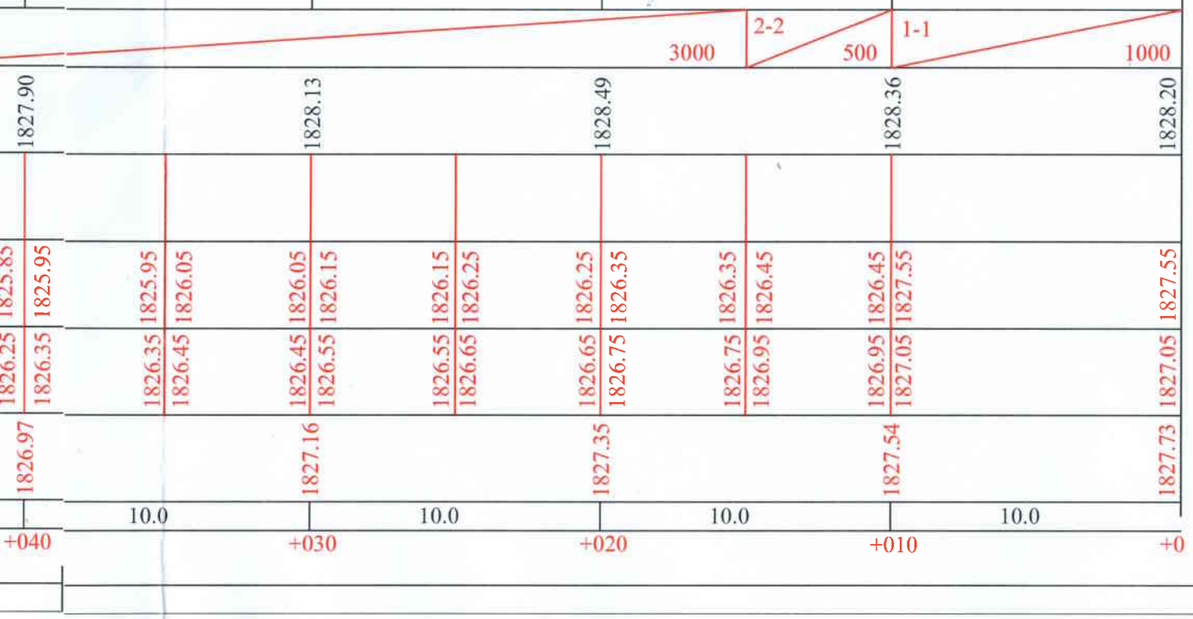

Ծանոթություն

1. Չափերը տրված են սմ-ով :
2. Ձևախախտման b=3սմ կարերի բացվածքում տեղադրվում են պենոպլաստե թերթ:
3. Վերին հենապատի Կմ0+740 -ից 5մ հատվածը իջատեղի տեղամասում է իրականացվում :

				ՊԱՅՄԱՆԱԳԻՐ՝ ՇՄԱՀ-ԳՀԽԾՁԲ-25/23		
ՆԳՃ	Ս. Քեչյան			ՀՀ Շիրակի մարզի Ամասիա համայնքի S-7-8,/S-7-37/-Գտաշեն-Կամխուտ -/S-7-37/ մարզային նշանակության ավտոճանապարհի տանող համայնքային նշանակության հատված		
Նախագծեց	Ս. Քեչյան					
				ՃԱՆԱՊԱՐՀԱՅԻՆ ՄԱՍ	ՓՈՒԼ	ԹԵՐԹ	ԹԵՐԹԵՐ
					ԱՆ	ՃԱ-6/01	14
				Վերին միաձույլ բետոնե հենապատ Կմ0+00 - Կմ0+106	<<ԱՔԱՐԱ>> 2025թ.		

Կտրվածք 3-3

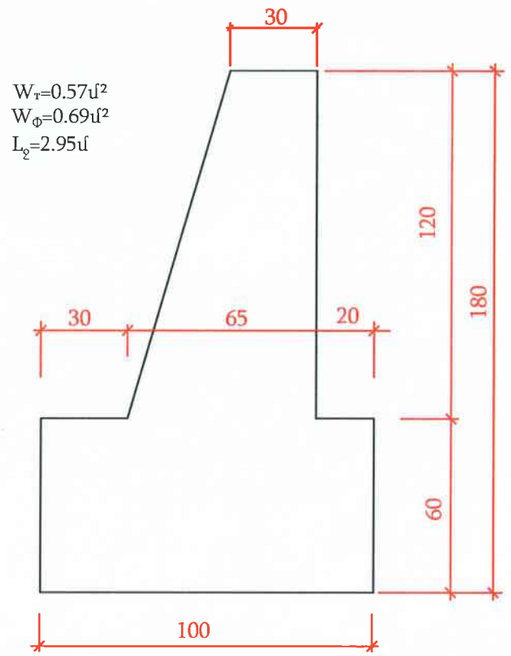

Կտրվածք 2-2

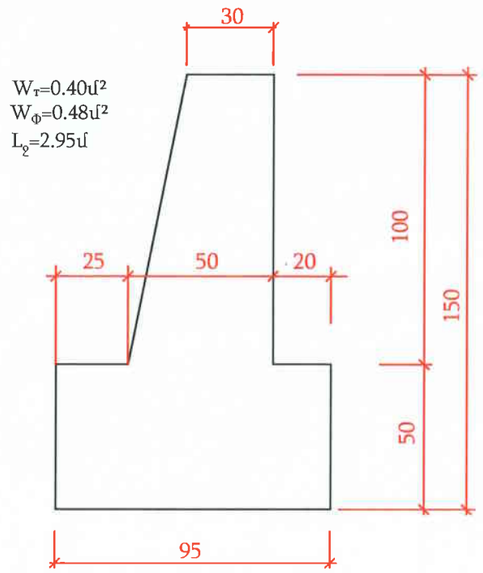

Կտրվածք 1-1

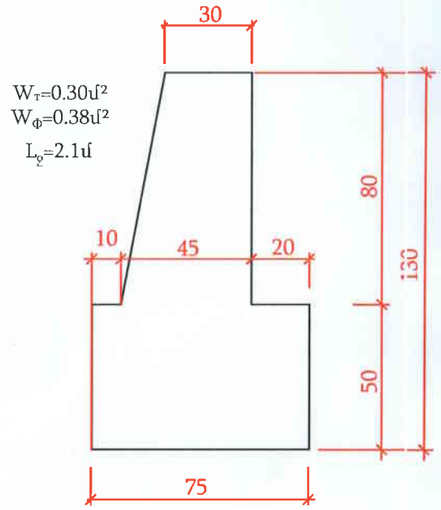

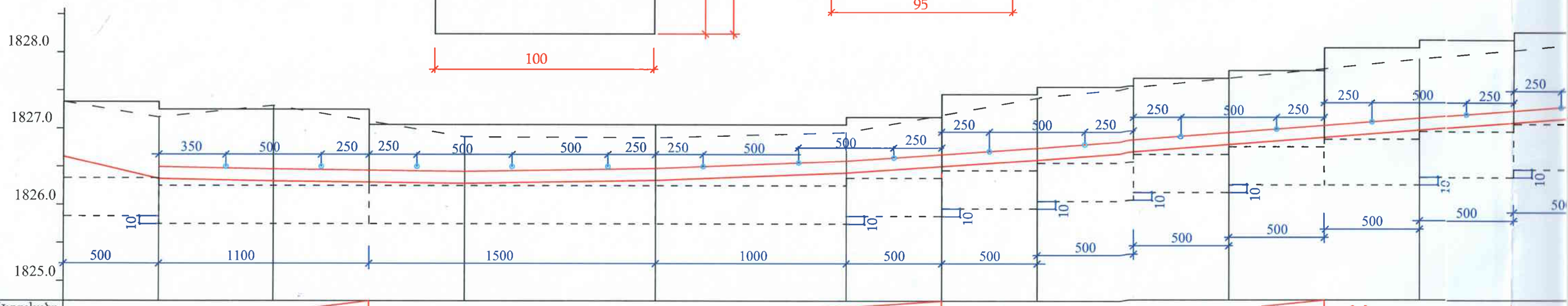

| Կտրվածք / Երկար.սմ | 2-2 | | |

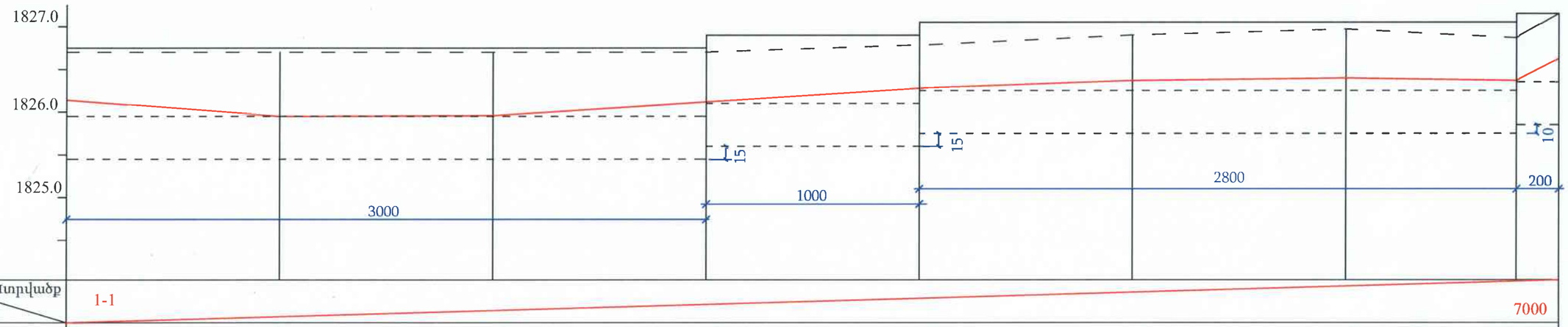

Կտրվածք / Երկար.սմ	1-1							
Ռելյեֆի նիշերը ,մ	1826.70	1826.70	1826.70	1826.70	1826.81	1826.92	1826.97	1826.70
Հենապատի վերին նիշերը ,մ	1826.75			1826.75	1826.90 / 1826.90	1827.05		1827.05 / 1827.15 / 1827.15
Հիմքի վերին շուրթի նիշերը ,մ	1825.95			1825.95	1826.10 / 1826.10	1826.25		1826.25 / 1826.35 / 1826.35
Հիմքի ներքանի նիշերը ,մ	1825.45			1825.45	1825.60 / 1825.60	1825.75		1825.75 / 1825.85 / 1825.85
Մայթի արտաքին նիշերը ,մ	1826.14	1825.95	1825.96	1826.12	1826.28	1826.37	1826.40	1826.37 / 1826.65
Հեռավորություն,մ	10.0	10.0	10.0	10.0	10.0	10.0	8.0	2.0
	+180	+170	+160	+150	+140	+130	+120	+112

Գծագիր ԱՃ-6/02

Վերին Վերին միաձույլ բետոնե
հենապատ հենապատի
Կմ0+112 - Կմ0+180

Երկայնական կտրվածք խողովակի առանցքով Մ1:100

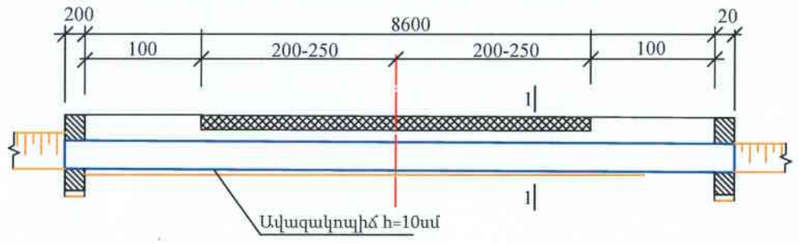

Հատակագիծը

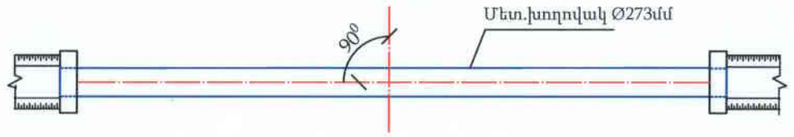

Գլխամաս Մ1:500

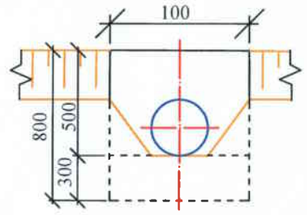

Կտրվածք 1-1 Մ1:50

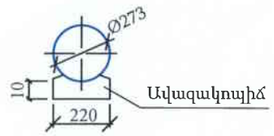

Աշխատանքների ծավալների աղյուսակ

№ Ը/Հ	Աշխատանքների անվանումը	Չափ. միավ	Քանակ		Ընդհան.	Ծանոթ.
			Կմ0+408	Կմ0+432		
1	2	3	4	5	6	7
1	Փոսորակի փորում	մ³	1.3	1.5	2.8	
2	Ավազակոպճային շերտ h=10սմ	մ³	0.25	0.29	0.54	
3	Մետաղական Ø273մմ խողովակ	գծ.մ	6.0	7.0	13.0	
4	Միաձույլ B20 բետոնե գլխամաս	մ³	0.32	0.32	0.64	
5	Ջրամեկուսացում Խողովակի Գլխամասի	մ²	 0.34 3.4	 0.40 3.4	 0.74 6.8	
6	Հետլիցք	մ³	0.8	0.95	1.75	
7	Ավելցուկ	մ³	0.5	0.55	1.05	

Ծանոթություն

1.Մետաղական խողովակը ընտրված է ԳՕՍՏ 10704-76-ի:
2. Չափսերը տրվածեն սմ-ով :

			ՊԱՅՄԱՆԱԳԻՐ ՇՄԱՀ-ԳՀԽՇՁԲ-25/23
ՆԳՃ	Ս. Քեչյան		ՀՀ Շիրակի մարզի Ամասիա համայնքի Տ-7-8,/Տ-7-37/-Գտաշեն-Կամխուտ -/Տ-7-37/ մարզային նշանակության ավտոճանապարհ տանող համայնքային նշանակության հատված
Նախագծեց	Ս. Քեչյան		
			ՃԱՆԱՊԱՐՀԱՅԻՆ ՄԱՍ

ՓՈՒԼ	ԹԵՐԹ	ԹԵՐԹԵՐ
ԱՆ	ՃԱ-7	14

Մուտքերի տակ տեղադրվող ջրհեռացման մետաղական Ø273մմ խողովակ

<<ԱՔԱՐԱ>>

2025թ.

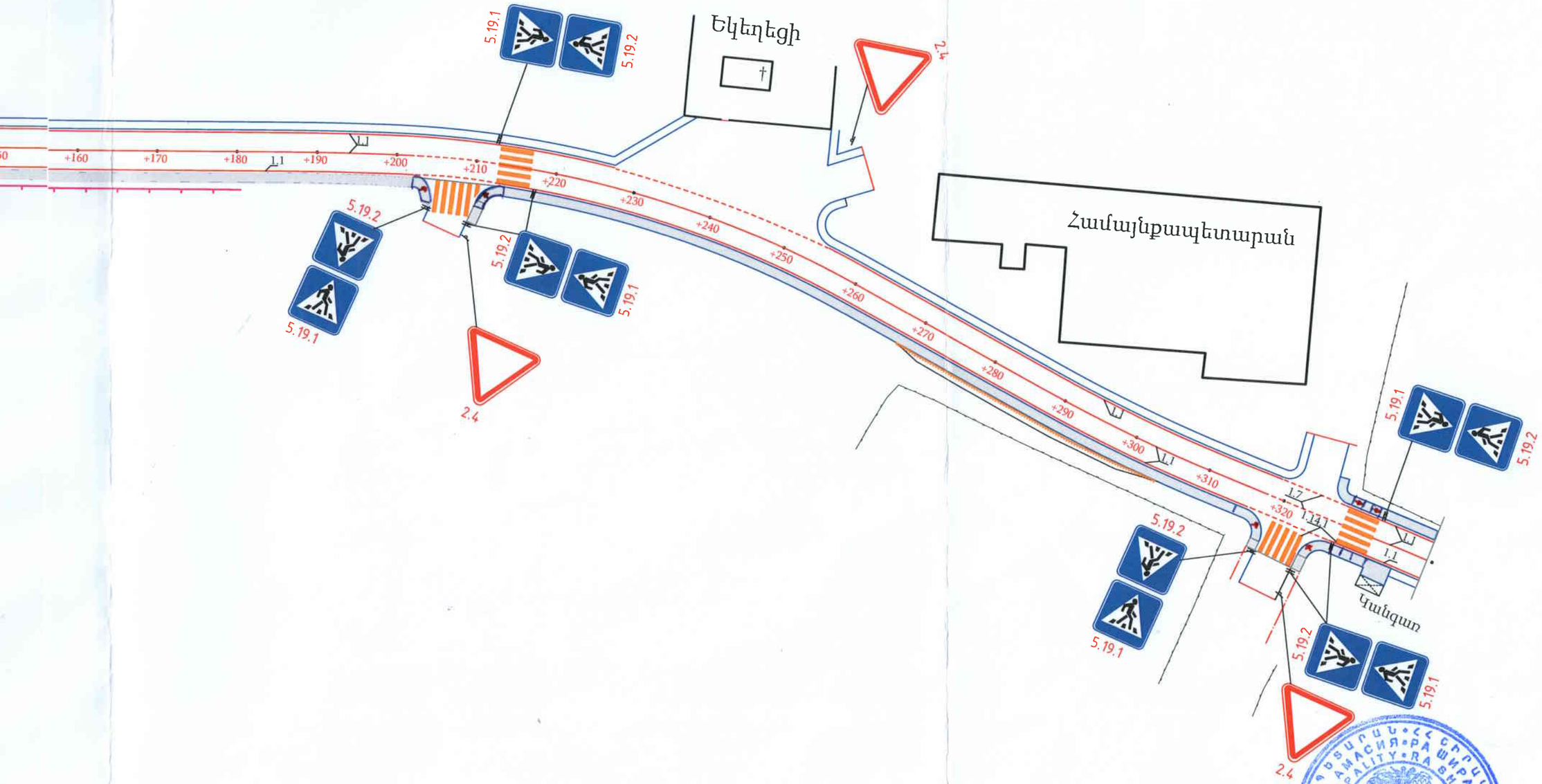

Ծանոթություն

1.Ճանապարհային նշանները ըստ Պետստանդարտ 52290-04-ի, գծանշումները 51256-99-ի:

			ՊԱՅՄԱՆԱԳՐԻՐ ՇՈՒԱՀ-ԳՀԽԾՁԲ-25/23			
ՆԳՃ	Ս. Քեչյան		ՀՀ Շիրակի մարզի Ամասիա համայնքի S-7-8,/S-7-37/-Գտաշեն-Կամխուտ -/S-7-37/ մարզային նշանակության ավտոճանապարհի տանող համայնքային նշանակության հատված			
Նախագծեց	Ս. Քեչյան					
			ՃԱՆԱՊԱՐՀԱՅԻՆ ՄԱՍ	ՓՈՒԼ	ԹԵՐԹ	ԹԵՐԹԵՐ
				ԱՆ	ՃԱ-8	14
			Նախագծվող հատվածի կահավորման հատակագիծ Մ1:500	<<ԱՔԱՐԱ>> 2025թ.		

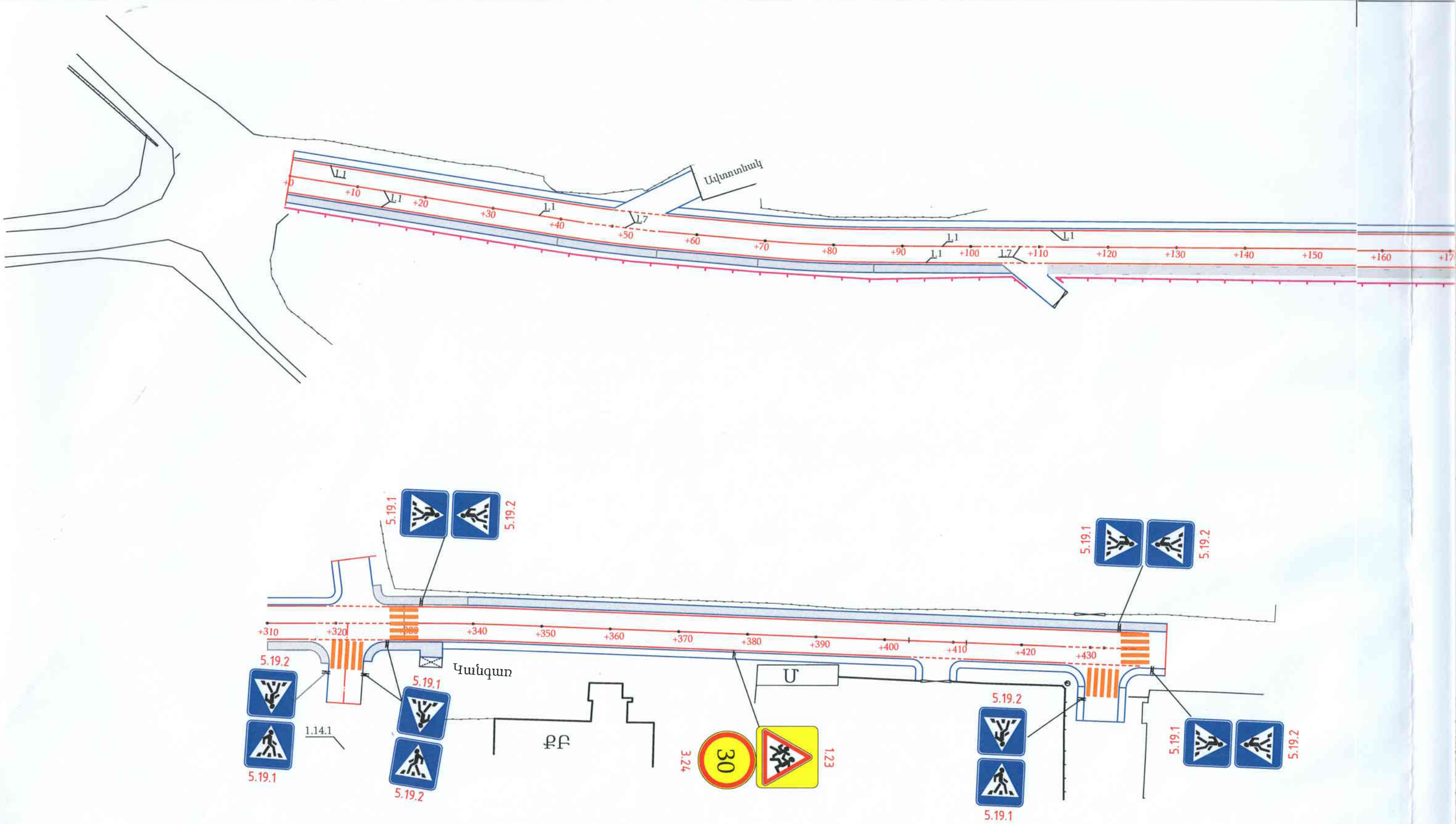
Ավտոտնակ
+0
+10
+20
+30
+40
+50
+60
+70
+80
+90
+100
+110
+120
+130
+140
+150
+160
1.1
1.7
+310
+320
+330
+340
+350
+360
+370
+380
+390
+400
+410
+420
+430
5.19.1
5.19.2
Կանգառ
1.14.1
Մ
Ա
30
3.24
1.23

Փողոցի թեքահարթակների հատակագծերը Մ1:250

Կմ0+200-Կմ0+215

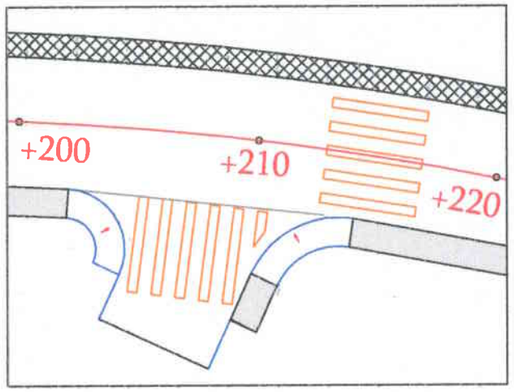

Կմ0+320-Կմ0+330

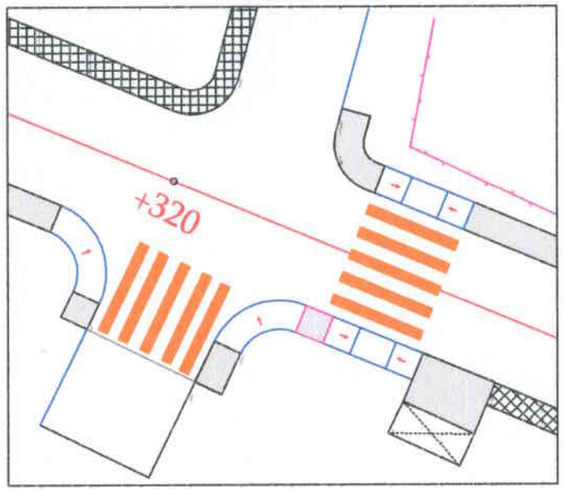

Թեքահարթակի N	Կիլոմետրաժ		Տեղադրամասը	Թեքահարթակ										Ծանոթություն
				Տիպ	Չափսերը ,սմ					Ավազային ա/բ h=3սմ, $մ^2$	Ավազային ա/բ h=3սմ, $մ^2$	Բազալտե եզրաքար 10x20սմ,գծ.մ	Բետոնե շոշափվող սալիկ (տակտիլ) 30x30սմ,$մ^2$	
	Կմ	+			A	B	R	L	L_1					
1	2	3	4	5	6	7	8	9	10	11	12	13	14	15
1	0	204	աջ	2	-	105	250	480	250	3,83	0,46	9,4	0,63	
2	0	212		2	-	105	400	500	360	4,52	0,54	10,7	0,63	
3	0	318		2	-	105	300	450	270	3,78	0,45	9,3	0,63	
4	0	326		2	-	105	300	450	270	3,78	0,45	9,3	0,63	
Ընդամենը					-					15,9	1,9	38,7	2,52	

Տեսք Ա-Ա Մ1:50

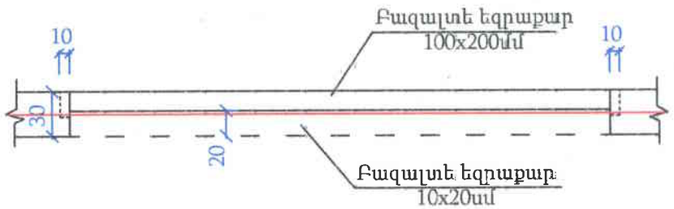

Թեքահարթակի հատակագիծը Մ1:100

ՏԻՊ - 2

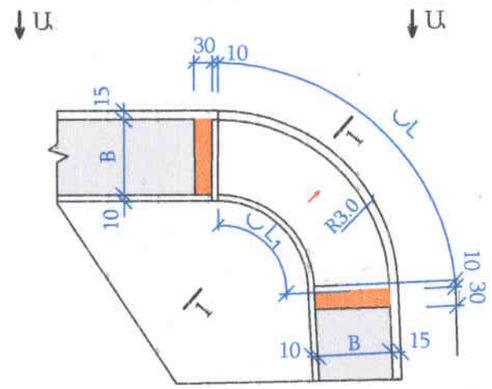

Թեքահարթակի հատակագիծը Մ1:100

ՏԻՊ - 2

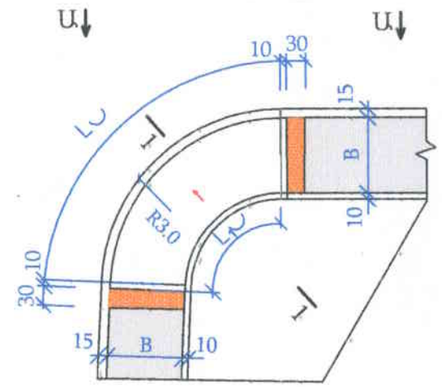

Կտրվածք 1-1 Մ1:25

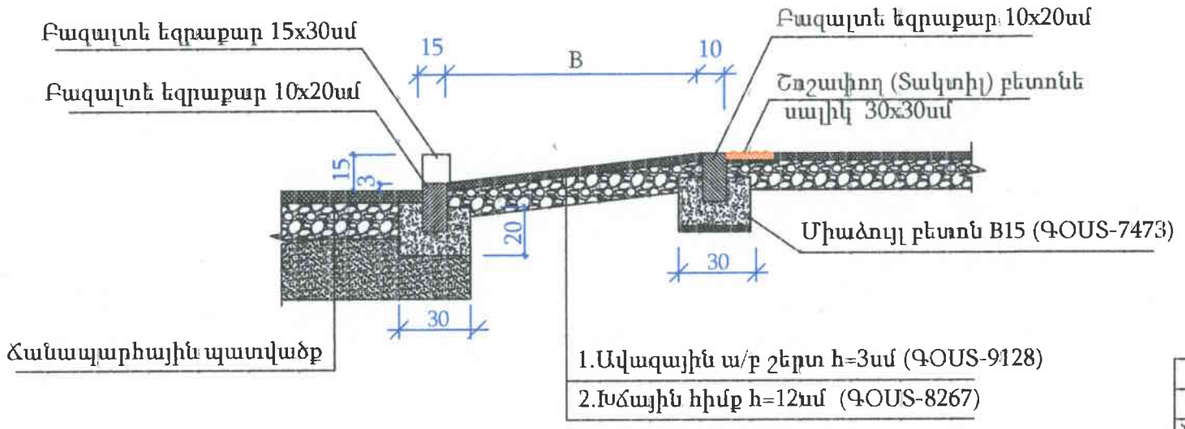

- Մայթ

- Կողնակ

Ծանոթություն

1.Չափերը տրված են սմ-ով :

2.Շոշափող սալիկները (տակտիլ) տեղադրվում են ըստ ԳՈՍՏ 52875 -ի բետոնե 30x30x4սմ:

				ՊԱՅՄԱՆԱԳԻՐ ՇՄԱՀ-ԳՀԽԾՁԲ-25/23
ՆԳՀ	Ս. Քեչյան			ՀՀ Շիրակի մարզի Ամասիա համայնքի S-7-8,/S-7-37/-Գոտաշեն-Կամխուտ -/S-7-37/ մարզային նշանակության ավտոճանապարհ տանող համայնքային նշանակության հատված
Նախագծեց	Ս. Քեչյան			
				ՃԱՆԱՊԱՐՀԱՅԻՆ ՄԱՍ

ՓՈՒԼ	ԹԵՐԹ	ԹԵՐԹԵՐ
ԱՆ	ՃԱ-9/01	17

Փողոցի ԿՄ0+318 ; 0+324 թեքահարթակի կոնստրուկցիան

<<ԱՔԱՐԱ>>

2025թ.

Փողոցի թեքահարթակների հատակագծերը Մ1:250

Կմ0+320-Կմ0+330

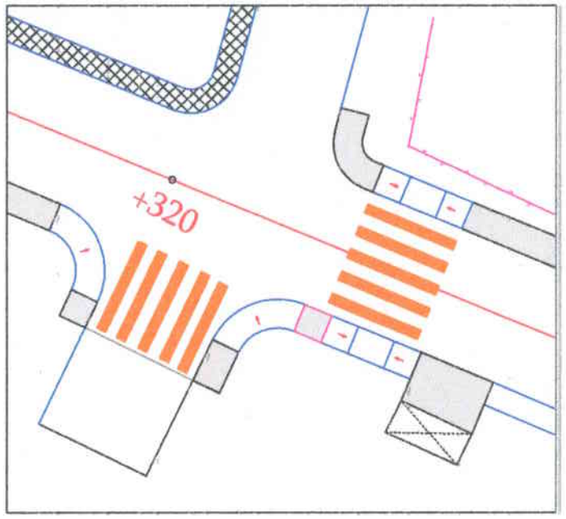

Կմ0+436

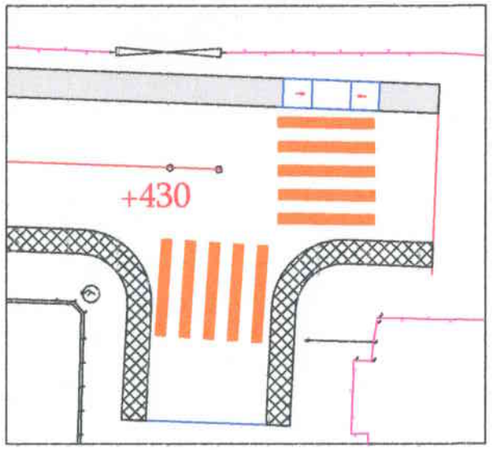

Թեքահարթակի N	Կիլոմետրաժ		Տեղադրությունը	Թեքահարթակ									Ծանոթություն
				Տիպ	Չափսերը ,սմ			Ավազային ա/բ h=3սմ, $մ^2$	Խճային շերտ h=12սմ, $մ^3$	Բազալտե եզրաքար 15x30սմ,գծ.մ	Բազալտե եզրաքար 10x20սմ,գծ.մ	Բետոնե շոշափիկ սալիկ (տակտիլ) 30x30սմ,$մ^2$	
	Կմ	+			A	A_1	B						
1	2	3	4	5	6	7	8	9	10	11	12	13	
1	0	330	ձախ	1	160	120	105	4,20	0,51	2,4	7,7	0,63	
2	0	330	աջ		160	120	105	4,20	0,51	2,4	7,7	0,63	
3	0	436	ձախ		160	120	105	4,20	0,51	2,4	7,7	0,63	
Ընդամենը								12,6	1,5	7,2	23,1	1,89	

Թեքահարթակի հատակագիծը Մ1:100

ՏԻՊ-1

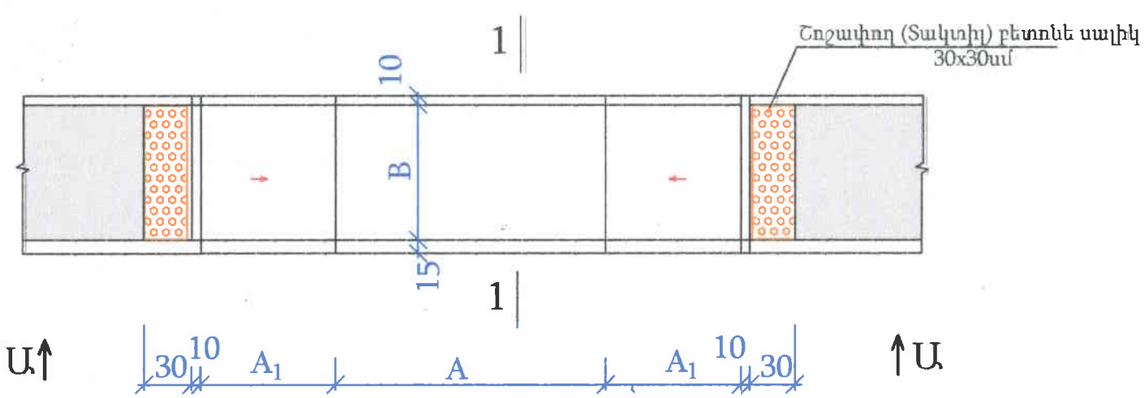

Տեսք Ա-Ա Մ1:50

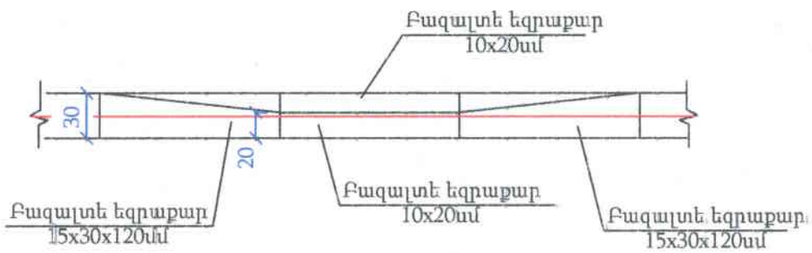

Կտրվածք 1-1 Մ1:25

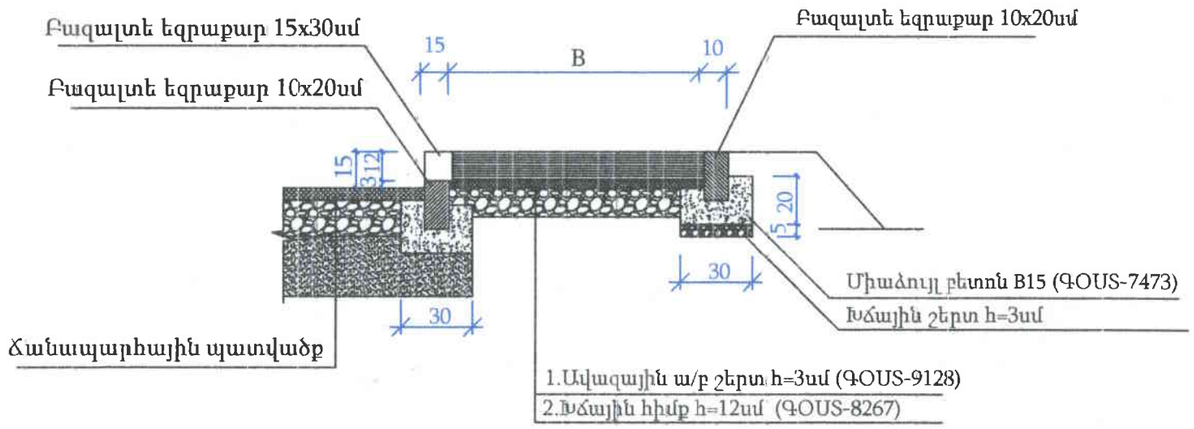

Ծանոթություն

1.Չափսերը տրված են սմ-ով :

2.Շոշափող սալիկները (տակտիլ) տեղադրվում են ըստ ԳՈՍՏ 52875 -ի բետոնե 30x30x4սմ:

- Մայթ

- Կողնակ

Գծագիր ԱՃ-9/02

Փողոցի ԿՄ0+330-ի թեքահարթակի կոնստրուկցիան

Փողոցի թեքահարթակների հատակագծերը Մ1:250

Կմ0+01

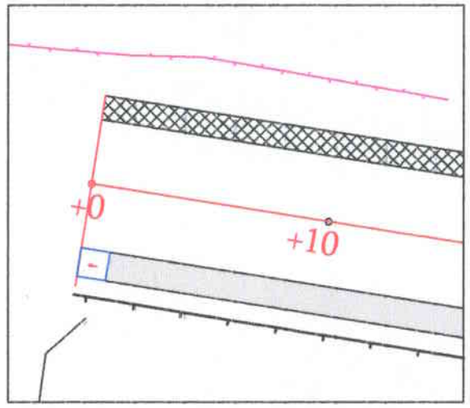

Կմ0+100 - Կմ0+115

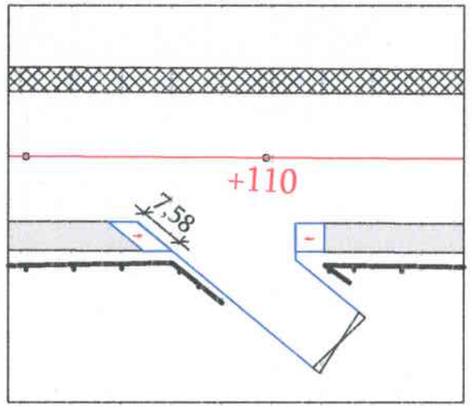

Թեքահարթակի N	Կիլոմետրաժ		Տեղադրավիճակը	Թեքահարթակ							Ծանոթություն
				Տիպ	Չափսերը ,սմ		Ավազային ա/բ h=3,0սմ, մ²	Խճային շերտ h=12,0սմ, մ³	Բազալտե եզրաքար 10x20սմ,գծ.մ	Բետոնե շոշափվող սալիկ (տակտիլ) 30x30սմ,մ²	
	Կմ	+			A	B					
1	2	3	4	5	6	7	8	9	10	11	12
1	0	1	աջ	1	105	120	1,26	0,15	3,3	0,32	
2	0	106			150	120	1,80	0,22	4,2	0,45	
3	0	112			105	120	1,26	0,15	3,3	0,32	
Ընդամենը							4,3	0,52	10,8	1,08	

Թեքահարթակի հատակագծերը Մ1:100

ՏԻՊ-1

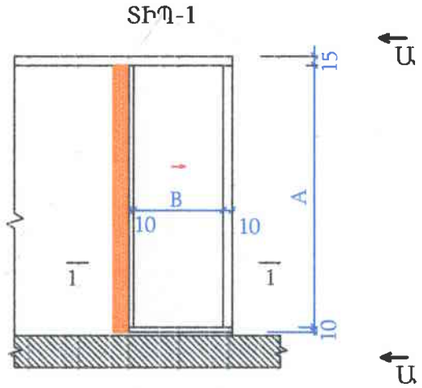

Թեքահարթակի հատակագծերը Մ1:100

ՏԻՊ-1

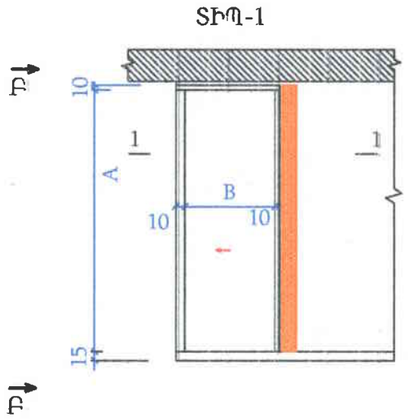

Կտրվածք 1-1 Մ1:25

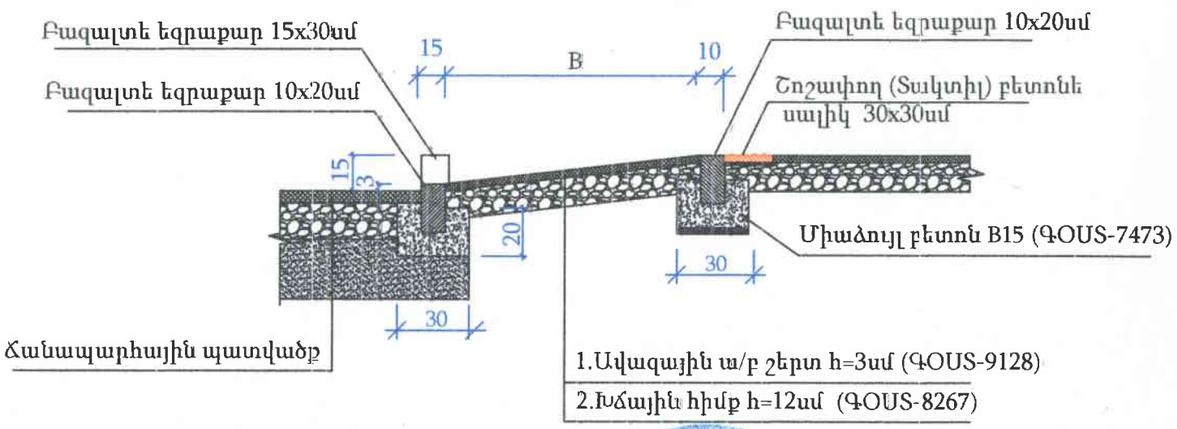

Տեսք Բ-Բ Մ1:50

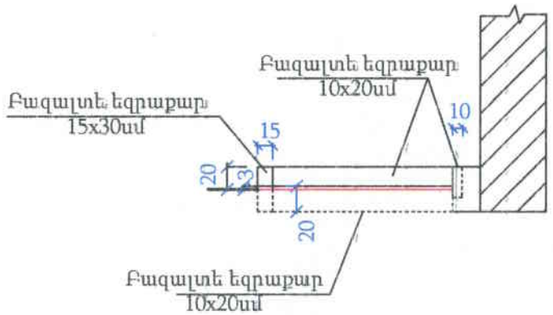

Տեսք Ա-Ա Մ1:50

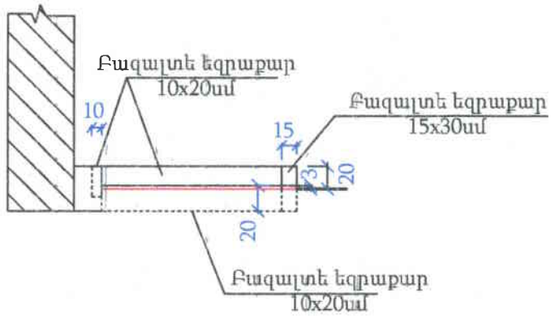

Գծագիր ԱՃ-9/03

Փողոցի ԿՄ0+01;0+106;0+112 թեքահարթակի կոնստրուկցիան

N	ԹԵՐԹԵՐԻ ԱՆՎԱՆՈՒՄԸ	ԹԵՐԹ	ԷՋ
1	ԲՈՎԱՆԴԱԿՈՒԹՅՈՒՆ , ԸՆԴՀԱՆՈՒՐ ԲԱՑԱՏՐԱԳԻՐ	ՇԿՆ-01	
2	ԳԼԽԱՎՈՐ ՀԱՏԱԿԱԳԻԾ	ՇԿՆ-02	
3	ԺԱՄԱՆԱԿԱՑՈՒՅՑ , ՕՐԱՑՈՒՑԱՅԻՆ ԳՐԱՖԻԿ	ՇԿՆ-03	
4	ԱՆՀՐԱԺԵՇՏ ՄԵՔԵՆԱՆԵՐ և ԱՍՐՔԱՎՈՐՈՒՄՆԵՐ ԺԱՄԱՆԱԿԱՎՈՐ ԿԱՌՈՒՑՆԵՐ , ԱՆՀՐԱԺԵՇՏ ՌԵՍՈՒՐՍՆԵՐ	ՇԿՆ-04	

ՈՒՇԱԴՐՈՒԹՅՈՒՆ

ՎՏԱՆԳԱՎՈՐ ՇԻՆ-ՄՈՆՏԱԺԱՅԻՆ ԱՇԽԱՏԱՆՔՆԵՐԻ ԻՐԱԿԱՆԱՑՄԱՆ ԺԱՄԱՆԱԿ ԱՇԽԱՏԱՆՔԻ ՎՏԱՆԳԱՎՈՐ ԳՈՏԻՆԵՐՈՒՄ ԱՊԱՀՈՎԵԼ ՇՆԱՐԱՐՆԵՐԻ և ՇՐՋԱՊԱՏԻ ԱՆՎԱՏԱՆԳՈՒԹՅՈՒՆԸ:

ԳՈՅՈՒԹՅՈՒՆ ՈՒՆԵՑՈՂ ԲԱՐՁՐ և ՑԱԾՐ ԼԱՐՄԱՆ ՀՈՍԱՆՔԻ ՀԱՂՈՐԴԱԼԱՐԵՐԵԸ ՏԵՂԱՓՈԽԵԼ՝ ՀԱՄԱՊԱՏԱՍԽԱՆ ՇԱՀԱԳՈՐԾՈՂ ԿԱԶՄԱԿԵՐՊՈՒԹՅՈՒՆՆԵՐԻ ԿՈՂՄԻՑ:

ՇԻՆԱՐԱՐԱԿԱՆ ԱՇԽԱՏԱՆՔՆԵՐԸ ԿԱՏԱՐԵԼԻՍ ԽԻՍՏ ՊԱՀՊԱՆԵԼ ԱՇԽԱՏԱՆՔՆԵՐԻ ԻՐԱԿԱՆԱՑՄԱՆ ԱՆՎՏԱՆԳՈՒԹՅԱՆ ԿԱՆՈՆՆԵՐԸ: ՇԻՆԱՐԱՐԱԿԱՆ ԱՇԽԱՏԱՆՔՆԵՐԸ ՍԿՍԵԼ՝

ՇԻՆ. ԿԱԶՄԱԿԵՐՊՈՒԹՅԱՆ ԿՈՂՄԻՑ ԱՇԽԱՏԱՆՔՆԵՐԻ ԻՐԱԿԱՆԱՑՄԱՆ ՆԱԽԱԳԾԻ ՄՇԱԿՈՒՄԻՑ և ՇԻՆԱՐԱՐՆԵՐԻՆ ԱՆՎՏԱՆԳՈՒԹՅԱՆ ԿԱՆՈՆՆԵՐԻ ԾԱՆՈԹԱՑՈՒՄԻՑ ՀԵՏՈ:

ՀԻՄՆԱՆՈՐՈԳՄԱՆ ԱՇԽԱՏԱՆՔՆԵՐԻ ՏԱՎՈՂՈՒԹՅՈՒՆԸ 1.5 ԱՄԻՍ

Բացատրագիր

Շինարարության կազմակերպման նախագիծը մշակված է

հիմնանորոգման աշխատանքների համար ,որը գտնվում է
9 բալ սեյսմիկ գոտում:

ՇԿՆ-ն մշակված է՝

ՇՆԵԿ 3.01.01-85 «Շինարարության արտադրության կազմակերպում»,

ՇՆԵԿ 1.04.03-85 « Շինարարության տևողության նորմաներ»,
ծեռնարկներին համապատասխան:

Մինչ շին-մոնտաժային աշխատանքների սկսելը, պետք է անցկացվի անհրաժեշտ կազմակերպչական և տեխնիկական նախապատրաստական աշխատանքներ, որի կազմը և փուլերը ընդունված են՝

ՇՆԵԿ 3.01.01-85 ձեռնարկին համապատասխան:

Իրականացվող շին. աշխատանքների ամբողջ համալիրը բաժանվում է
2 փուլերի.

1. Նախապատրաստական փուլ, որի ընթացքում ծրագրվում է՝

*Ճանապարհների փակող նշանների և անվտանգության թարթող ազդանշանային լույսերի տեղադրում;

*Շարժական ժամանակավոր շինությունների տեղադրում,որոնք նախատեսված են
ապահովելու շինարարության սանիտարա-կենցաղային, պահեստային և արտադրական կարիքները:

*Տարածքի առանձնացում՝որպես արտադրական և բաց պահեստային տարածքներ:

*Շին-մոնտաժային մեխանիզմների.ամբարձիչ-տրանսպորտային միջոցների և գործիքների առաքում:

2. Շին - մոնտաժային աշխատանքների իրականացման փուլ:

Նախագծեց և սերգեյան				ԱԼԲՈՄ		ՄԱՍ ՇԿՆ	
				ՀԱՅԱՍՏԱՆԻ ԱՌԱՋԻՆ ԱՇԽԱՏԱՆՔԱՅԻՆ ԿԱԶՄԱԿԵՐՊՈՒՄՆԵՐ	ՓՈՒԼ	ԹԵՐԹ	ԹԵՐԹԵՐ
					ԱՆ	ՇԿՆ - 1	4
				ԲՈՎԱՆԴԱԿՈՒԹՅՈՒՆ , ԸՆԴՀԱՆՈՒՐ ԲԱՑԱՏՐԱԳԻՐ	<< ԱՔԱՐԱ >>		

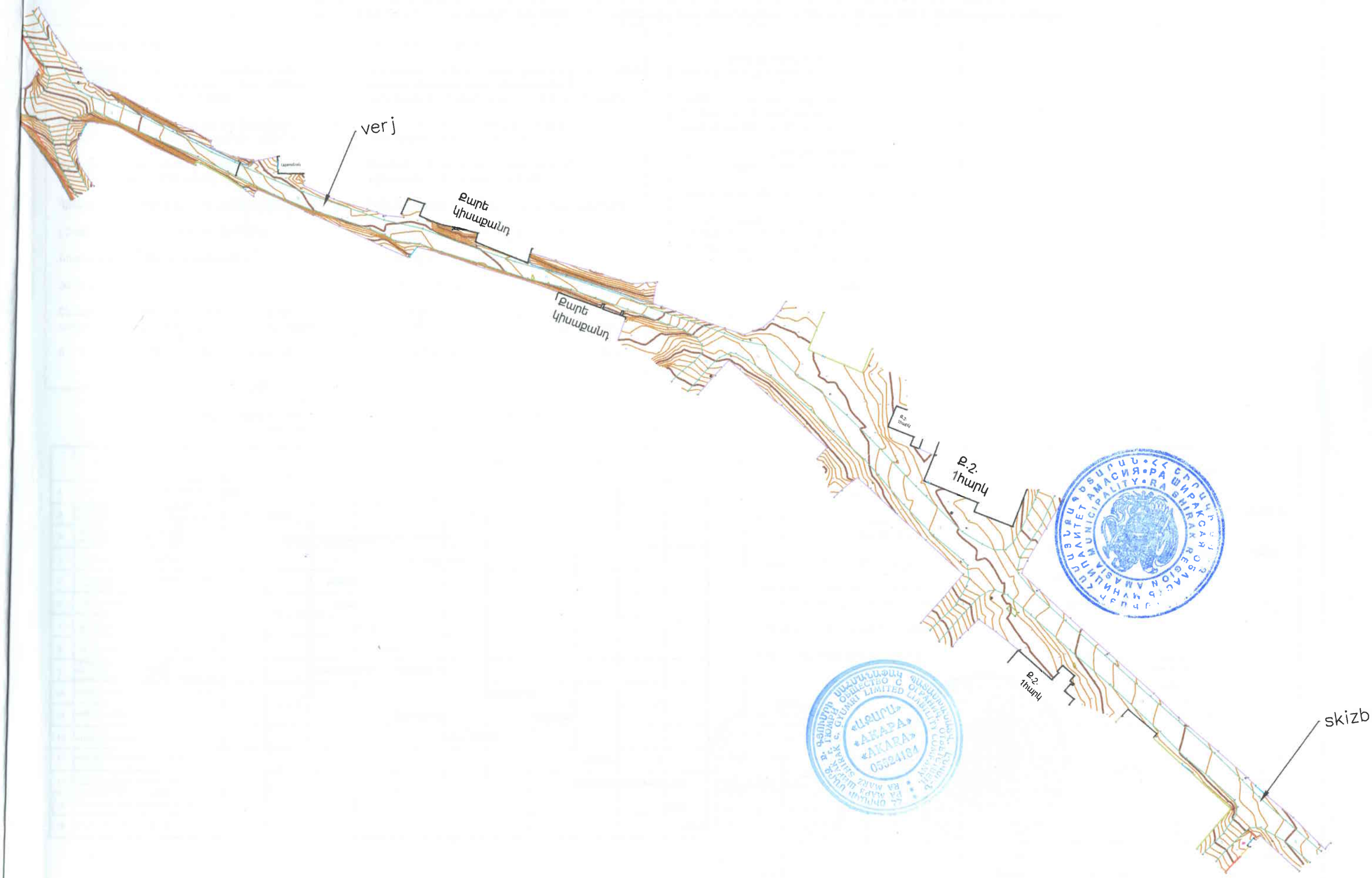
verj
Քարե
կիսաքանդ
Քարե
կիսաքանդ
Ք.2.
1հարկ
Ք.2.
1հարկ
Ք.2.
1հարկ
skizb

ԺԱՄԱՆԱԿԱՑՈՒՅՑ

ՀՀ Շիրակի մարզ

փողոցի հիմնանանորոգմա նաշխատանքների

տևողությունը որոշված է՝ Նորմաներ էջ 19 աղ. 4, էջ 20 աղ. 4 « Բնակելի և հասարակական շենքերի կապիտալ վերանորոգման և քաղաքային օբյեկտների բարեկարգման տևողության նորմեր » ձեռնարկին համապատասխան:

Նորմաներ էջ 19 աղ. 4,

Նորմատիվային 2000 քառ.մ քաղաքային փողոցների հիմնանորոգման շինարարական աշխատանքների տևողությունը՝ կազմում է 1.0 ամիս:

Գոգունց փողոցի երթևեկելի մասի և մուտքերի հիմնանորոգվող մակերեսը կազմում է 1535.1 քառ.մ :

Փողոցի հիմնանորոգման շինարարական աշխատանքների տևողությունը կլինի՝

Հիմնանորոգվող մակերեսի փոքրացումը կազմում է՝

(2000 - 1535.1) / 1535.1 x 100 % = 30 %

Նորմատիվային փոքրացումը կազմում է

30 % x 0.3 = 9 %

Շինարարական աշխատանքների տևողությունը՝ օգտագործելով էքստրապոլյացիայի մեթոդը , կլինի՝

S = 1 x (100 % - 9 %) / 100 % = 0.91 ամիս =27 օր

Նորմաներ էջ 20 աղ. 4,

Նորմատիվային 1000.0 քառ.մ քաղաքային փողոցների մայթերի հիմնանորոգման շինարարական աշխատանքների տևողությունը՝ կազմում է 1.0 ամիս:

փողոցի մայթերի և թեքահարթակների հիմնանորոգվող մակերեսը կազմում է 351.0 քառ.մ :

Մայթերի հիմնանորոգման շինարարական աշխատանքների տևողությունը կլինի՝

Հիմնանորոգվող մակերեսի փոքրացումը կազմում է՝

(1000 - 351.0) / 351.0 x 100 % = 185 %

Նորմատիվային փոքրացումը կազմում է

185 % x 0.3 = 56 %

Շինարարական աշխատանքների տևողությունը՝ օգտագործելով էքստրապոլյացիայի մեթոդը , կլինի՝

S = 1 x (100 % - 56 %) / 100 % = 0.44 ամիս = 13 օր

փողոցի դիտահորերի կառուցման և դիտահորերի

ծածկերի մակարդակի ուղղման, նոր կոյուղագծի կառուցման աշխատանքների տևողությունը

որոշվում է՝ ելնելով իրականացվող աշխատանքների աշխատատարությունից:

Աշխատատարությունը կազմում է՝ 1196.139 մ/ժամ:

Դիտահորի կառուցման և դիտահորերի ծածկերի մակարդակի ուղղման, նոր կոյուղագծի կառուցման աշխատանքների տևողությունը կազմում է

1196.139 / 8 x 6 = 25 օր = 0.83 ամիս

Շին. աշխատողների թիվը՝ 6 մարդ

ՇԻՆ. ՄՈՆՏԱԺԱՅԻՆ ԱՇԽԱՏԱՆՔՆԵՐԻ ԿԱՏԱՐՄԱՆ ՕՐԱՑՈՒՅՑԱՅԻՆ ԳՐԱՖԻԿ
ԸՍՏ ԱՇԽԱՏԱՆՔՆԵՐԻ ՑԵՏԱԿԻ

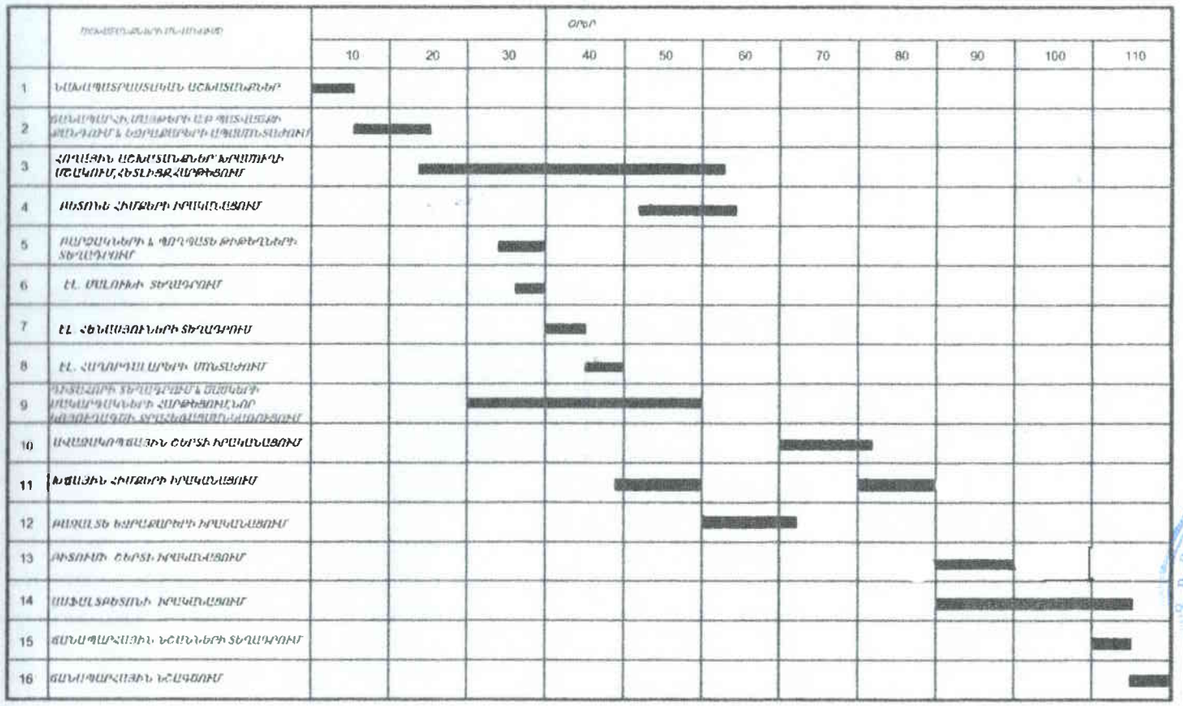

փողոցի արտաքին ջրահեռացման

կառուցման աշխատանքների տևողությունը

որոշվում է՝ ելնելով իրականացվող աշխատանքների աշխատատարությունից:

Աշխատատարությունը կազմում է՝ 778.645 մ/ժամ:

Արտաքին ջրահեռացման կառուցման աշխատանքների տևողությունը կազմում է

778.645/ 8 x 4 = 24 օր = 0.8 ամիս

Շին. աշխատողների թիվը՝ 4 մարդ

Օգտագործելով ուղղման գործակիցը՝

փողոցի հիմնանորոգման աշխատանքների տևողությունը կազմում է

S = (0.91+0.44) x1.1 = 1.5 ամիս

Շին. աշխատողների թիվը՝

64339196 x 0.25 x 1.1/ 804090 = 22 մարդ

Որից՝

Շինարար	19 մարդ
ԻՏԱ	1 մարդ
Ծառայող	1 մարդ
Պահակ	1 մարդ

			ՊԱՏՎԱՐ	ԱԼԲՈՒՄ	ՍԱՍ ՇԿՆ	
			ԸՆԿԵՐՈՒԹՅԱՆ ԿԱԶՄԱԿԵՐՊՄԱՆ ԱՆՈՒՆԸ	ՓՈՒԼ	ԹԵՐԹ	ԹԵՐԹԵՐ
				ԱՆ	ՇԿՆ-3	4
			ԺԱՄԱՆԱԿԱՑՈՒՅՑ ՝ ՕՐԱՑՈՒՅՑԱՅԻՆ ԳՐԱՖԻԿ	<< ԱՔՍՐԱ >>		

ՊԱՀԱՆՋՎՈՂ ՏԵԽՆԻԿԱԿԱՆ ՄԻՋՈՑՆԵՐ ՄԵՔԵՆԱՆԵՐ և ՍԱՐՔԱՎՈՐՈՒՄՆԵՐ				
Հ/Հ	ԱՆՎԱՆՈՒՄ	ՄԱԿՆԻՇ	ՀԱՏ	ՔԱՆԱԿ
1.	ԱՍՖԱԼՏԲԵՏՈՆԻ ԱՐՏԱԴՐՈՒԹՅԱՆ ԳՈՐԾԱՐԱՆ	ՑԱՆԿԱՑԱԾ	ՀԱՏ	1
2.	ԱՎՏՈԿՈՌՈՒՆԿ	ԿՍ 3575 Ա	ՀԱՏ	1
3.	ԱՄԲԱՐՁԻՉ	ՑԱՆԿԱՑԱԾ	ՀԱՏ	1
4.	ԷՔՍԿԱՎԱՏՈՐ	ՑԱՆԿԱՑԱԾ	ՀԱՏ	1
5.	ԱՎՏՈԻՆՔՆԱԹԱՓ 3.5 Տ	ԿԱՄԱԶ	ՀԱՏ	2
6.	ԲԵՏՈՆԱԽԱՌՆԻՉ	ՍԲ - 69	ՀԱՏ	1
7.	ԿԱՄՊՐԵՍՈՐ ՇԱՐԺԱԿԱՆ	ՑԱՆԿԱՑԱԾ	ՀԱՏ	1
8.	ԱՍՎԱԼՏԱՏԵՂԱԴՐԻՉ	ՈՉ ՊԱԿԱՍ 3.5 Մ ԿԱՐԳԱՎՈՐՈՂ ԼԱՅՆՈՒԹՅԱՄԲ	ՀԱՏ	1
9.	ՋՐԻ ՄԵՔԵՆԱ	ՑԱՆԿԱՑԱԾ	ՀԱՏ	1
10.	ԱՎՏՈԳՈԴՐՈՆԱՏՈՐ	ՑԱՆԿԱՑԱԾ	ՀԱՏ	1
11.	ԳԼԴՈՆ 6 - 8 տ	ԹՐԹՌԱԳԼԴՈՆ	ՀԱՏ	1
12.	ԳԼԴՈՆ 9 - 11 տ	ՊՆԵՄԱՆՎԱՎՈՐ	ՀԱՏ	1
13.	ԳԼԴՈՆ 12 - 18 տ	ՀԱՐԹ ԹՄԲՈՒԿԱՎՈՐ	ՀԱՏ	1
18.	ԱՎՏՈԳՐԵՅԴԵՐ	ՑԱՆԿԱՑԱԾ	ՀԱՏ	1

ԺԱՄԱՆԱԿԱՎՈՐ ՇԻՆՈՒԹՅՈՒՆՆԵՐ և ԿԱՌՈՒՅՑՆԵՐ		
	ՄԱԿԵՐԵՍ ՔԱՌ.Մ	
ԱՇԽԱՏԵԿԻ ՏՆԱԿ ՇԱՐԺԱԿԱՆ	12.0	2.5 X 4.5
ՀԱՆԴԵՐՁԱՐԱՆ ՇԱՐԺԱԿԱՆ	12.0	2.5 X 4.5
ԼՎԱՑԱՐԱՆ ՇԱՐԺԱԿԱՆ	6.5	0.065 x (19 x 0.7 + 7x 24 x 0.5)
ՃԱՇԱՐԱՆ ՇԱՐԺԱԿԱՆ	8.5	0.455 x (19 x 0.7+ 7 x0.8 x0.5)
ԲԻՈԶՈՒԳԱՐԱՆ	13.0	0.07 x (22 x 0.7 + 14 x 40 x 0.3)

ՇԻՆԱՐԱՐՈՒԹՅԱՆ ՀԱՄԱՐ ԱՆՀՐԱԺԵՇՏ ՌԵՍՈՒՐՍՆԵՐ

Հ/Հ	ՌԵՍՈՒՐՍՆԵՐԻ ԱՆՎԱՆՈՒՄ	ՉԱՓ ՄԻԱՎ	ՔԱՆԱԿ	
1.	ԷԼԵԿՏՐԱԷՆԵՐԳԻԱ	ԿՎՏ	17.2	0.84 x 205 x 0.1
2.	ԳՈԼՈՐՇԻ	ԿԳ/ԺԱՄ	16.8	0.84 x 200 x 0.1
3.	ԹԹՎԱԾԻՆ	ԽՈՐ Մ	418	0.95 x 4400 x 0.1
4.	ԿԱՌԵԼԻՔ	Տ	8.1	0.84 x 97 x 0.1
5.	ՋՈՒՐ ԱՐՏԱԴՐԱԿԱՆ	ԼԻՐԿ	0.02	0.95 x 0.3 x 0.1
6.	ՍԵՂՄԱԾ ՕԴ	ՀԱՏ	1	0.95 x 3.9 x 0.1

				ՊԱՏԿԵՐ ԱԼԲՈՄ	ՄԱՍ ՇԿՆ	
				ՇԻՆԱՐԱՐՈՒԹՅԱՆ ԿԱՌԱՎԱՐՄԱՆ ՆԱԽԱԳԻԾ	ՓՈՒԼ	ԹԵՐԹ	ԹԵՐԹԵՐ
					ԱՆ	ՇԿՆ - 4	4
				ԺԱՄԱՆԱԿԱՎՈՐՈՒՄ ՕՐՈՒՄՈՒՅԱՅԻՆ ԳՈՒՅՔԻԿ	<< ԱՔԱՐԱ >>	